Network in JAPAN

住友重機械工業株式会社　プラスチック機械事業部

- 国内営業部　〒141-6025 東京都品川区大崎2-1-1　Tel: 03-6737-2588　Fax: 03-6866-5184
- グローバル営業部　〒141-6025 東京都品川区大崎2-1-1　Tel: 03-6737-2576　Fax: 03-6866-5176
- 千葉製造所・テクノロジーセンター　〒263-0001 千葉県千葉市稲毛区長沼原町731-1　Tel: 043-420-1471　Fax: 043-420-1591
- サービス部　〒263-0001 千葉県千葉市稲毛区長沼原町731-1　Tel: 043-420-1474　Fax: 043-420-1478
- 東北営業所・サービスフロント　〒981-3133 宮城県仙台市泉区泉中央3-2-1 ルーセント21ビル5F
  営　業　Tel: 022-374-5461　Fax: 022-374-5469　サービス　Tel: 022-374-5464　Fax: 022-374-5469
- 盛岡営業所　〒020-0866 岩手県盛岡市本宮2-8-25
  営　業　Tel: 019-635-8851　Fax: 019-635-8861　サービス　Tel: 019-635-8843　Fax: 022-374-5469
- 福島営業所　〒960-1101 福島県福島市大森字西ノ内88-2 パールヒルズ大森106
  営　業　Tel: 022-374-5461　Fax:022-374-5469　サービス　Tel: 024-539-8214　Fax: 022-374-5469
- 東関東営業所・サービスフロント　〒263-0001 千葉県千葉市稲毛区長沼原町731-1
  営　業　Tel: 043-420-1480　Fax: 043-420-1478　サービス　Tel: 043-420-1475　Fax: 043-420-1478
- 北関東営業所　〒333-0801 埼玉県川口市東川口3-5-24
  営　業　Tel: 048-290-3481　Fax: 048-297-9396　サービス　Tel: 048-290-3484　Fax: 043-420-1478
- 栃木営業所　〒323-0807 栃木県小山市城東6-2-7
  営　業　Tel: 0285-22-7039　Fax: 0285-23-4981　サービス　Tel: 0285-25-0386　Fax: 043-420-1478
- 西関東営業所　〒243-0021 神奈川県厚木市岡田3105
  営　業　Tel: 046-229-7371　Fax: 046-229-7388　サービス　Tel: 046-229-8431　Fax: 043-420-1478
- 中部営業所・サービスフロント　〒465-0045 愛知県名古屋市名東区姫若町14-1
  営　業　Tel: 052-702-3801　Fax: 052-702-3806　サービス　Tel: 052-702-3803　Fax: 052-702-3806
- 静岡営業所　〒436-0027 静岡県掛川市久保2-18-1
  営　業　Tel: 0537-61-8880　Fax: 0537-61-8881　サービス　Tel: 0537-21-2460　Fax: 0537-61-8881
- 松本営業所・サービスフロント　〒399-0033 長野県松本市大字笹賀7926
  営　業　Tel: 0263-28-2091　Fax: 0263-28-2092　サービス　Tel: 0263-28-2093　Fax: 0263-28-2092
- 長岡営業所　〒940-2104 新潟県長岡市大島新町4-120-5
  サービス　Tel: 0258-25-9112　Fax: 0263-28-2092
- 北陸営業所　〒939-8204 富山県富山市根塚町1-8-12
  営　業　Tel: 076-491-5345　Fax: 076-491-5377　サービス　Tel: 076-491-5364　Fax: 076-491-5377
- 関西営業所・サービスフロント・大阪テクノロジーセンター　〒564-0043 大阪府吹田市南吹田3-1-31
  営　業　Tel: 06-6384-0530　Fax: 06-6380-1910　サービス　Tel: 06-6384-0561　Fax: 06-6380-1910
- 岡山営業所　〒713-8103 岡山県倉敷市玉島乙島8230
  営　業　Tel: 086-525-1012　Fax: 086-525-1013　サービス　Tel: 086-525-1012　Fax: 086-525-1013
- 広島営業所　〒732-0827 広島県広島市南区稲荷町4-1（広島稲荷町NKビル）
  営　業　Tel: 082-568-2513　Fax: 082-568-2514　サービス　Tel: 082-568-2513　Fax: 082-568-2514
- 九州営業所・サービスフロント　〒841-0042 佐賀県鳥栖市酒井西町字洲川828-1
  営　業　Tel: 0942-85-1060　Fax: 0942-85-1746　サービス　Tel: 0942-85-1060　Fax: 0942-85-1746

Global Network

● SHANGHAI	SHI Plastics Machinery (Shanghai) Ltd.　Tel:+86-21-3462-7556　Fax:+86-21-3462-7655
● DALIAN	SHI Plastics Machinery (Shanghai) Ltd.　Dalian Office　Tel:+86-411-8764-8052　Fax:+86-411-8764-8053
● TIANJIN	SHI Plastics Machinery (Shanghai) Ltd.　Tianjin Office　Tel:+86-22-5871-5537　Fax:+86-22-5871-5531
● SUZHOU	SHI Plastics Machinery (Shanghai) Ltd.　Suzhou Office/Technical Center　Tel:+86-512-6632-1760　Fax:+86-512-6632-1770
● NINGBO	Demag Plastics Machinery (Ningbo) Co. Ltd.　Tel:+86-574-2690-6600　Fax:+86-574-2690-6610
● DONGGUAN	Dongguan SHI Plastics Machinery Ltd.　/Technical Center　Tel:+86-769-8533-6071　Fax:+86-769-8554-9091
● HONG KONG	SHI Plastics Machinery (Hong Kong) Ltd.　Tel:+852-2750-6630　Fax:+852-2759-0008
● TAIWAN	SHI Plastics Machinery (Taiwan) Inc.　Tel:+886-2-2831-4500　Fax:+886-2-2831-4483
	SHI Plastics Machinery (Taiwan) Inc.　Taichung Office　Tel:+886-4-2358-7334　Fax:+886-4-2358-9335
● KOREA	SHI Plastics Machinery (Korea) Co., Ltd.　Tel:+82-2-757-8656　Fax:+82-2-757-8659
	SHI Plastics Machinery (Korea) Co., Ltd.　Southern Office
● SINGAPORE	SHI Plastics Machinery (S) Pte., Ltd.　/Technology Center　Tel:+65-6779-7544　Fax:+65-6777-9211
● THAILAND	SHI Plastics Machinery (Thailand) Ltd.　/Technology Center　Tel:+66-2-747-4053～4056　Fax:+66-2-747-4081
	SHI Plastics Machinery (Thailand) Ltd.　South Office
● MALAYSIA	SHI Plastics Machinery (Malaysia) SDN BHD　Tel:+60-3-7958-2079, 2081　Fax:+60-3-7958-2084
	SHI Plastics Machinery (Malaysia) SDN BHD　Penang Office　Tel:+60-4-604-397-5725　Fax:+60-4-604-397-5726
● VIETNAM	SHI Plastics Machinery (Vietnam) LLC　Tel:+84-24-3728-0105　Fax:+84-24-3728-0106
	SHI Plastics Machinery (Vietnam) LLC　Ho Chi Minh Branch　Tel:+84-8-3514-6645　Fax:+84-8-3514-6653
● INDONESIA	PT. SHI Plastics Machinery (Indonesia)　Tel:+62-21-829-3872, 3873　Fax:+62-21-828-1645
● PHILIPPINES	SHI Plastics Machinery (Phils) Inc.　Tel:+63-2-8845-0877, 8844-0632　Fax:+63-2-8886-4670
● INDIA	SHI Plastics Machinery (India) Private Ltd.　Tel:+91-0124-2217056, 64　Fax:+91-0124-2218076
● U.S.A.	Sumitomo (SHI) Demag Plastics Machinery North America, Inc.　Atlanta Office/Technology Center　Tel:+1-770-447-5430　Fax:+1-678-990-1716
	Sumitomo (SHI) Demag Plastics Machinery North America, Inc.　Cleveland Office　Tel:+1-440-876-8960　Fax:+1-440-876-4383
	Sumitomo (SHI) Demag Plastics Machinery North America, Inc.　Chicago Office/Facility and Tech Center　Tel:+1-847-947-9569
	Sumitomo (SHI) Demag Plastics Machinery North America, Inc.　Anaheim Office/Training and Demo Center)
● MEXICO	SHI Plastics Machinery de Mexico, S.A. DE. C.V.　Monterrey Office　Tel:+52-81-8356-1714, -1720, -1726　Fax:+52-81-8356-1710
	SHI Plastics Machinery de Mexico, S.A. DE. C.V.　Leon Office　Tel:+52-477-179-1730
● BRAZIL	Sumitomo (SHI) Demag do Brasil Comercio de Máquinas para Plásticos Ltda.　Tel:+55-11-4403-9286
● GERMANY	Sumitomo (SHI) Demag Plastics Machinery GmbH (Schwaig)　/Technology Center　Tel:+49-911-5061-0　Fax:+49-911-5061-265
	Sumitomo (SHI) Demag Plastics Machinery GmbH (Wiehe)　/Technology Center　Tel:+49-34672-97-0　Fax:+49-34672-97-333
● UNITED KINGDOM	Sumitomo (SHI) Demag Plastics Machinery (UK) Ltd.　Tel:+44-1296-73-95-00　Fax:+44-1296-73-95-01
● FRANCE	Sumitomo (SHI) Demag Plastics Machinery (France) S.A.S.　Tel:+33-1-60-33-20-10　Fax:+33-1-60-33-20-03
● SPAIN	Sumitomo (SHI) Demag Plastics Machinery España S.L.　Tel:+34-96-111-63-11
● POLAND	Demag Plastics Group SP. z.o.o.　Tel:+48-34-370-95-40　Fax:+48-34-370-94-86
● AUSTRIA	Sumitomo (SHI) Demag Plastics Machinery GmbH　-Office Austria-　Tel:+43-2272-61-868　Fax:+43-2272-61-868-89
● HUNGARY	Sumitomo (SHI) Demag Plastics Machinery Hungária Kft　Tel:+36-23-531-290　Fax:+36-23-531-291
● ITALY	Sumitomo (SHI) Demag Plastics Machinery (Italia) S.r.l.　Tel:+39-11-95-95-057　Fax:+39-11-95-95-185
● RUSSIA	CJSC Sumitomo (SHI) Demag Plastics Machinery　Tel:+7-495-937-97-64　Fax:+7-495-933-00-78
● CZECH/SLOVAKIA	Sumitomo (SHI) Demag Plastics Machinery Česko spol. s.r.o.　Tel:+420-296-226-210

●機械の外観写真は、実物と細部が異なる場合や、オプションを装備している場合があります。
●性能および仕様は、改良のため予告なく変更することがあります。

当社製品はISO9001を取得しています。

www.shi.co.jp/plastics/

S002JP13-2203JD

SE-EV-A
全電動小型射出成形機

Sumitomo SHI DEMAG

SE-EV-A

全電動小型射出成形機

技術資料

- SE30EV-A (300kN)
- SE50EV-A (500kN)
- SE75EV-A (750kN)
- SE100EV-A (1000kN)
- SE130EV-A (1300kN)
- SE180EV-A (1800kN)

住友重機械工業株式会社

主仕様

■型締装置

項 目	単 位	SE30EV-A	SE50EV-A	SE75EV-A
型締方式		ダブルトグル (5点)	ダブルトグル (5点)	ダブルトグル (5点)
最大型締力	kN	300	500	750
タイバー間隔 (WxH)	mm	310 x 290	360 x 360	420 x 420
プラテン寸法 (WxH)	mm	440 x 420	500 x 500	580 x 580
デーライト	mm	530	600	710
(型厚延長50mm選択時)	mm	(580)	(650)	(760)
(型厚延長100mm選択時)	mm	—	—	—
型開閉ストローク	mm	230	250	300
最高プラテン速度	mm/s	1200	1200	1200
金型厚さ (最小～最大)	mm	130～300	160～350	160～410
(型厚延長50mm選択時)	mm	(130～350)	(160～400)	(160～460)
(型厚延長100mm選択時)	mm	—	—	—
ロケート径	mm	ø60	ø100	ø100
(オプション選択時)	mm	(ø26)	—	—
エジェクタ方式		電動式 (1点)	電動式 (5点)	電動式 (5点)
エジェクタ突出力	kN	7.8	21	26
(エジェクタ圧縮装置選択時)	kN	—	(49)	(49)
(エジェクタ突出力アップ選択時)	kN	—	—	—
最高エジェクタ速度	mm/s	333	333	333
(エジェクタ圧縮/突出力アップ選択時)	mm/s	—	(250)	(250)
エジェクタストローク	mm	50	70	80
(エジェクタストローク延長選択時)	mm	—	(100)	(100)
(エジェクタ圧縮/突出力アップ選択時)	mm	—	(60)	(70)

■射出装置

可塑化容量		C35				C65				C65						C110						C160						C110						C160						C250				
		MN		S		S				MN		S				MN		S				S						MN		S				S						S		M		
スクリュ径 (オプション対応)	mm	14 *6·*9	16 *6·*9	18	20	18	20	22	25	(14) *6	(16) *6	18	20	22	25	(16) *6	(18) *6	(20) *6	22	25	28	(18) *6·*8	(20) *6·*8	(22) *6·*8	25	28	32	(16) *6	(18) *6	(20) *6	22	25	28	(18) *6·*8	(20) *6·*8	(22) *6·*8	25	28	32	(22) *6·*8	(25) *6	28	32	36
最大射出圧力 *1·*2	MPa	223	266	224	181	274	265	220	170	223	266	274	265	220	170	266	274	265	274	212	174	274	265	274	274	218	167	266	274	265	274	212	174	274	265	274	274	218	167	274	274	284	217	171
最大保圧力 *1·*2	MPa	223	266	224	181	274	265	220	170	223	266	274	265	220	170	266	274	265	274	212	174	274	265	274	274	218	167	266	274	265	274	212	174	274	265	274	274	218	167	274	274	284	217	171
(高充填仕様選択時)*7	MPa	—				—				—						—						—						—						—						(274)	(274)	(284)	(217)	(171)
理論射出体積	cm^3	6	11	14	18	20	25	30	38	6	11	20	25	30	38	11	19	24	40	51	64	19	24	39	51	64	84	11	19	24	40	51	64	19	24	39	51	64	84	39	51	86	113	143
射出質量 (GPPS)	g	5.8	11	13	17	19	24	28	37	5.8	11	19	24	28	37	11	18	23	38	49	61	18	23	37	49	61	80	11	18	23	38	49	61	18	23	37	49	61	80	37	49	83	108	137
可塑化能力 *3·*4	kg/h	5.1	9.5	11	14	10	13	18	26	4.4	8.8	10	13	18	26	8.8	10	13	18	26	37	10	13	18	26	37	53	8.8	10	13	18	26	37	10	13	18	26	37	53	18	26	37	53	76
射出率	cm^3/s	92	120	152	188	140	173	209	270	84	110	140	173	209	270	100	127	157	190	245	308	101	125	152	196	246	322	100	127	157	190	245	308	101	125	152	196	246	322	133	171	216	281	356
(高負荷仕様選択時)*7	cm^3/s	(76)	(100)	(127)	(157)	(140)	(173)	(209)	(270)	(84)	(110)	(140)	(173)	(209)	(270)	(100)	(127)	(157)	(190)	(245)	(308)	(89)	(109)	(133)	(171)	(215)	(281)	(100)	(127)	(157)	(190)	(245)	(308)	(89)	(109)	(133)	(171)	(215)	(281)	(133)	(171)	(216)	(281)	(356)
(高充填仕様選択時)*7	cm^3/s	—				—				—						—						—						—						—						(247)	(319)	(400)	(522)	(661)
スクリュストローク	mm	40		58		78				40	58	78				58	78	104				78	104					58	78	104				78	104					104		140		
最高射出速度	mm/s	600				550				550						500						400						500						400						350				
(高負荷仕様選択時)*7	mm/s	(500)				(550)				(550)						(500)						(350)						(500)						(350)						(350)				
(高充填仕様選択時)*7	mm/s	—				—				—						—						—						—						—						(650)				
最高スクリュ回転速度	min^{-1}	460		430		400				400						400						400						400						400						400				
温度制御ゾーン数		5		4		4		5		5		4		5		5	4	5				4	5					5	4	5				4	5					5				
ヒータ容量	kW	2.2	2.6	3.2	3.6	3.2	3.6	3.9	4.3	2.2	2.6	3.1	3.5	3.8	4.2	2.6	3.1	3.5	3.8	4.2	4.8	3.1	3.5	3.8	4.2	4.8	5.4	2.6	3.1	3.5	3.8	4.2	4.8	3.1	3.5	3.8	4.2	4.8	5.4	3.8	4.2	6.5	7.5	8.4
ノズル押付力	kN	7.8				14				14						14						14		43				14						14		43				14		43		
(ノズル押付力低減選択時)	kN	—				—				—						—						—		(14)				—						—						—		—		
射出装置移動ストローク	mm	185				180～250				180～250						180～250						250						210～300						200～300						200～300				
突出量	mm	30				30				30						30						30						30						30						30		45		
ホッパ体積 (標準型ホッパ選択時)	L	(6)		(15)		(15)				(15)						(15)						(15)						(15)						(15)						(30)				

■機械寸法・質量

		SE30EV-A	SE50EV-A	SE75EV-A
機械寸法 (LxWxH)*5	mm	3185 x 958 x 1470	3682 x 1113 x 1575	4260 x 1183 x 1575
(ハイサイクル仕様選択時)	mm	(3205 x 1052 x 1470)	—	—
(型厚延長50mm選択時)	mm	(3235 x 958 x 1470)	(3732 x 1113 x 1575)	(4310 x 1183 x 1575)
(型厚延長100mm選択時)	mm	—	—	—
機械質量	t	2.0	2.7	3.5
	t	2.2	2.7	3.6
	t		2.8	3.7

*1 最大射出圧力・最大保圧力の値は計算値です。 この値は装置の出力であり、樹脂の圧力ではありません。 *2 最大射出圧力・最大保圧力の値は、連続して発生できる圧力ではありません。
*3 可塑化能力は、SDスクリュ搭載時の値です。 *4 SLスクリュ選択時には、表中の値の50%が目安となります。
*5 機械寸法の全長は、最小スクリュ搭載時の射出装置前進位置での寸法です。高さは、レベルパッド・標準型ホッパを含まない寸法です。 *6 SLスクリュは選択できません。
*7 高負荷仕様と高充填仕様は、同時に選択することはできません。 *8 ノズルタッチ圧力制御は、14kN仕様のみです。 *9 コネクタ専用機でのみ選択可能です。
● 性能および仕様は、改良のため予告なく変更することがあります。

主仕様

項　目	単 位	SE100EV-A	SE130EV-A	SE180EV-A
■型締装置				
型締方式		ダブルトグル (5点)	ダブルトグル (5点)	ダブルトグル (5点)
最大型締力	kN	1000	1300	1800
タイバー間隔 (WxH)	mm	460 x 460	510 x 510	560 x 560
プラテン寸法 (WxH)	mm	650 x 650	720 x 720	800 x 795
デーライト	mm	800	850	950
(型厚延長50mm選択時)	mm	(850)	(900)	(1000)
(型厚延長100mm選択時)	mm	(900)	(950)	(1050)
型開閉ストローク	mm	350	400	450
最高プラテン速度	mm/s	1200	1200	1200
金型厚さ (最小～最大)	mm	180～450	180～450	200～500
(型厚延長50mm選択時)	mm	(180～500)	(180～500)	(200～550)
(型厚延長100mm選択時)	mm	(180～550)	(180～550)	(200～600)
ロケート径	mm	ø100	ø100	ø120
(オプション選択時)	mm	—	—	(ø100 / ø110)
エジェクタ方式		電動式 (5点)	電動式 (5点)	電動式 (5点)
エジェクタ突出力	kN	32	32	45
(エジェクタ圧縮装置選択時)	kN	(49)	(49)	(49)
(エジェクタ突出力アップ選択時)	kN	(59)	(59)	(59)
最高エジェクタ速度	mm/s	333	333	333
(エジェクタ圧縮/突出力アップ選択時)	mm/s	(333)	(333)	(333)
エジェクタストローク	mm	100	100	120
(エジェクタストローク延長選択時)	mm	(150)	(150)	(150)
(エジェクタ圧縮/突出力アップ選択時)	mm	(80)	(80)	(100)

■射出装置

可塑化容量		C110						C160						C250						C360						C160						C250						C360						C450						C250						C360						C450						C560				
		MN	S					S						S						S						S						S						S						M						S						M						M						M				
スクリュ径 (オプション対応)	mm	(16)*6	(18)*6	(20)*6	22	25	28	(18)*6·*8	(20)*6·*8	(22)*6·*8	25	28	32	(22)*6·*8	(25)*6	28	32	36	(25)*6	(28)*6	32	36	40	(28)*6	(32)*6	(18)*6·*8	(20)*6·*8	(22)*6·*8	25	28	32	(22)*6·*8	(25)*6	28	32	36	(25)*6	(28)*6	32	36	40	(28)*6	(32)*6	36	40	45	(22)*6·*8	(25)*6	28	32	36	(25)*6	(28)*6	32	36	40	(28)*6	(32)*6	36	40	45	(32)*6	(36)*6	40	45	50
最大射出圧力 *1·*2	MPa	266	274	265	274	212	174	274	265	274	274	218	167	274	274	284	217	171	274	284	273	215	175	284	273	274	265	274	274	218	167	274	274	284	217	171	274	284	273	215	175	284	273	259	209	165	274	274	284	217	171	274	284	273	215	175	284	273	259	209	165	273	259	274	216	175
最大保圧力 *1·*2	MPa	266	274	265	274	212	174	274	265	274	274	218	167	274	274	284	217	171	274	284	273	215	175	284	273	274	265	274	274	218	167	274	274	284	217	171	274	284	273	215	175	284	273	259	209	165	274	274	284	217	171	274	284	273	215	175	284	273	259	209	165	273	259	274	216	175
(高充填仕様選択時)*7	MPa	—						—						(274)	(274)	(284)	(217)	(171)	—							—						(274)	(274)	(284)	(217)	(171)	—							—						(274)	(274)	(284)	(217)	(171)	—							—						(218)	(207)	(219)	(173)	(140)
理論射出体積	cm^3	11	19	24	40	51	64	19	24	39	51	64	84	39	51	86	113	143	51	86	129	163	201	86	128	19	24	39	51	64	84	39	51	86	113	143	51	86	129	163	201	86	128	163	201	254	39	51	86	113	143	51	86	129	163	201	86	128	163	201	254	128	162	201	254	314
射出質量 (GPPS)	g	11	18	23	38	49	61	18	23	37	49	61	80	37	49	83	108	137	49	83	124	156	193	83	123	18	23	37	49	61	80	37	49	83	108	137	49	83	124	156	193	83	123	156	193	244	37	49	83	108	137	49	83	124	156	193	83	123	156	193	244	123	156	193	244	302
可塑化能力 *3·*4	kg/h	8.8	10	13	18	26	37	10	13	18	26	37	53	18	26	37	53	76	26	37	53	76	101	37	53	10	13	18	26	37	53	18	26	37	53	76	26	37	53	76	101	37	53	76	101	136	18	26	37	53	76	26	37	53	76	101	37	53	76	101	136	53	76	101	136	193
射出率	cm^3/s	100	127	157	190	245	308	101	125	152	196	246	322	133	171	216	281	356	171	215	281	356	440	101	125	152	196	246	322	133	171	216	281	356	171	215	281	356	440	215	281	356	440	557	133	171	216	281	356	171	215	281	356	440	215	281	356	440	557	281	356	440	557	687
(高負荷仕様選択時)*7	cm^3/s	(100)	(127)	(157)	(190)	(245)	(308)	(89)	(109)	(133)	(171)	(215)	(281)	(133)	(171)	(216)	(281)	(356)	(171)	(215)	(281)	(356)	(440)	(89)	(109)	(133)	(171)	(215)	(281)	(133)	(171)	(216)	(281)	(356)	(171)	(215)	(281)	(356)	(440)	(215)	(281)	(356)	(440)	(557)	(133)	(171)	(216)	(281)	(356)	(171)	(215)	(281)	(356)	(440)	(215)	(281)	(356)	(440)	(557)	(281)	(356)	(440)	(557)	(687)
(高充填仕様選択時)*7	cm^3/s	—						—						(247)	(319)	(400)	(522)	(661)	—							—						(247)	(196)	(400)	(522)	(661)	—							—						(247)	(319)	(400)	(522)	(661)	—							—						(402)	(508)	(628)	(795)	(981)
スクリュストローク	mm	58	78		104			78		104				104		140			104	140		160				78		104				104		140			104	140		160			140	160				104		140			104	140		160			140	160				160				
最高射出速度	mm/s	500						400						350					350							400						350					350						350						350					350						350						350				
(高負荷仕様選択時)*7	mm/s	(500)						(350)						(350)					(350)							(350)						(350)					(350)						(350)						(350)					(350)						(350)						(350)				
(高充填仕様選択時)*7	mm/s	—						—						(650)					—							—						(650)					—						—						(650)					—						—						(500)				
最高スクリュ回転速度	min^{-1}	400						400						400					400							400						400					400						400						400					400						400						400				
温度制御ゾーン数		5	4		5			4		5				5					5							4		5				5					5						5						5					5						5						5				
ヒータ容量	kW	2.6	3.1	3.5	3.8	4.2	4.8	3.1	3.5	3.8	4.2	4.8	5.4	3.8	4.2	6.5	7.5	8.4	4.2	6.5	7.5	8.4	10.3			3.1	3.5	3.8	4.2	4.8	5.4	3.8	4.2	6.5	7.5	8.4	4.2	6.5	7.5	8.4	10.3	6.5	7.5	8.5	10.3	11.5	3.8	4.2	6.6	7.6	8.5	4.2	6.5	7.6	8.5	10.3	6.6	7.6	8.5	10.3	11.5	7.6	8.5	10.3	11.5	12.6
ノズル押付力	kN	14						14		43				14		43				43						14		43				14		43				43						43						14		43				43						43						43				
(ノズル押付力低減選択時)	kN	—						—						—						—						—						—						—						—						—						—						—						—				
射出装置移動ストローク	mm	230～320						220～320						220～320						320						250～335						240～335						300～335						335						270～380						350～380						360～380						360～380				
突出量	mm	30						30						30		45			30	45						30						30		45			30	45						45						30		65				30	65						65						65				
ホッパ体積 (標準型ホッパ選択時)	L	(15)						(15)						(30)					(30)							(15)						(15)		(30)			(15)	(30)						(50)						(30)					(15)	(30)						(50)						(50)				

■機械寸法・質量

| | | | | | | |

SE30EV-A

機械寸法図&据付図

図面の各寸法は日本仕様です。

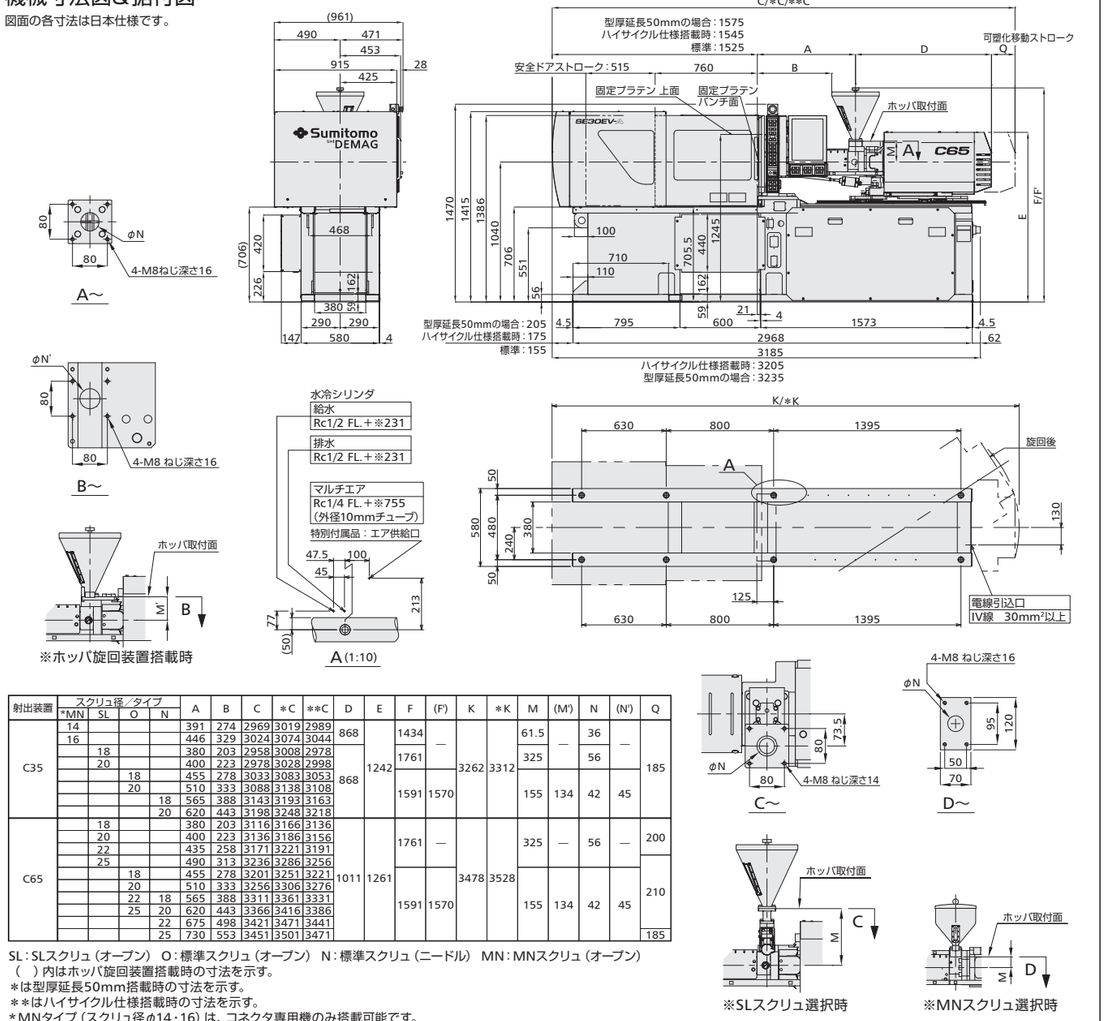

射出装置	スクリュ径／タイプ *MN	SL	O	N	A	B	C	*C	**C	D	E	F	(F')	K	*K	M	(M')	N	(N')	Q
C35	14				391	274	2969	3019	2989	868	1242	1434	—	3262	3312	61.5	—	36	—	185
	16				446	329	3024	3074	3044											
		18			380	203	2958	3008	2978			1761				325		56		
		20			400	223	2978	3028	2998											
			18		455	278	3033	3083	3053			1591	1570			155	134	42	45	
			20		510	333	3088	3138	3108											
				18	565	388	3143	3193	3163											
				20	620	443	3198	3248	3218											
C65		18			380	203	3116	3166	3136	1011	1261	1761	—	3478	3528	325	—	56	—	200
		20			400	223	3136	3186	3156											
		22			435	258	3171	3221	3191											
		25			490	313	3236	3286	3256											210
			18		455	278	3201	3251	3221			1591	1570			155	134	42	45	
			20		510	333	3256	3306	3276											
			22	18	565	388	3311	3361	3331											
			25	20	620	443	3366	3416	3386											
				22	675	498	3421	3471	3441											
				25	730	553	3451	3501	3471											185

SL：SLスクリュ（オープン） O：標準スクリュ（オープン） N：標準スクリュ（ニードル） MN：MNスクリュ（オープン）
（ ）内はホッパ旋回装置搭載時の寸法を示す。
＊は型厚延長50mm搭載時の寸法を示す。
＊＊はハイサイクル仕様搭載時の寸法を示す。
＊MNタイプ（スクリュ径φ14・16）は、コネクタ専用機のみ搭載可能です。
スクリューφ25Nを取付の場合は、可塑化装置旋回時にはノズルを取り外してください。

金型取付関係図

(金型取付関係図はJIS B 6701に準拠しています。)

射出装置	スクリュ径／タイプ SL	O	N	C FTCⅡ	FTCⅢ	O	SL / O / N	D
C35	18			50	—	—	30/45/65/80	185
	20							
		14		—	65	30	—	
		16						
		18		50	—	—	30/45/65/80	
		20						
			18					
			20					
C65	18							200
	20							
	22							
	25							
		18						210
		20						
		22	18					
		25	20					
			22					185
			25					

FTCⅡ：FTCⅡノズル（オープン型）
FTCⅢ：FTCⅢノズル（オープン型）
SL：SLスクリュ（オープン型）
O：オープンノズル
N：ニードル式シャットオフノズル

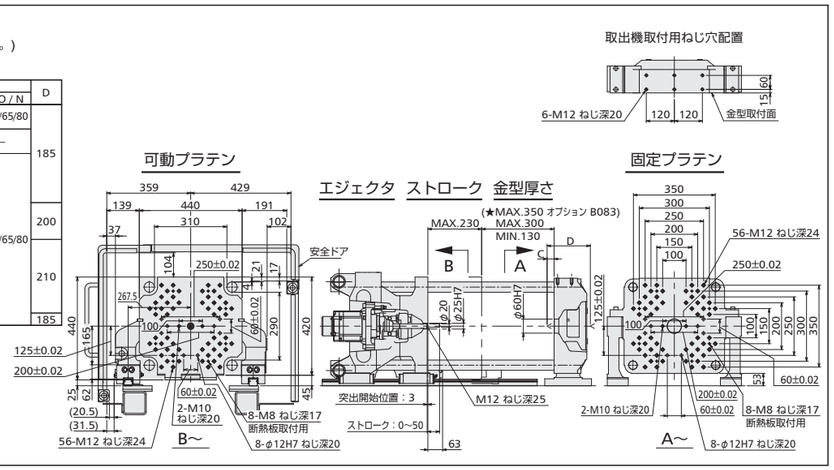

SE50EV-A

機械寸法図&据付図

図面の各寸法は日本仕様です。

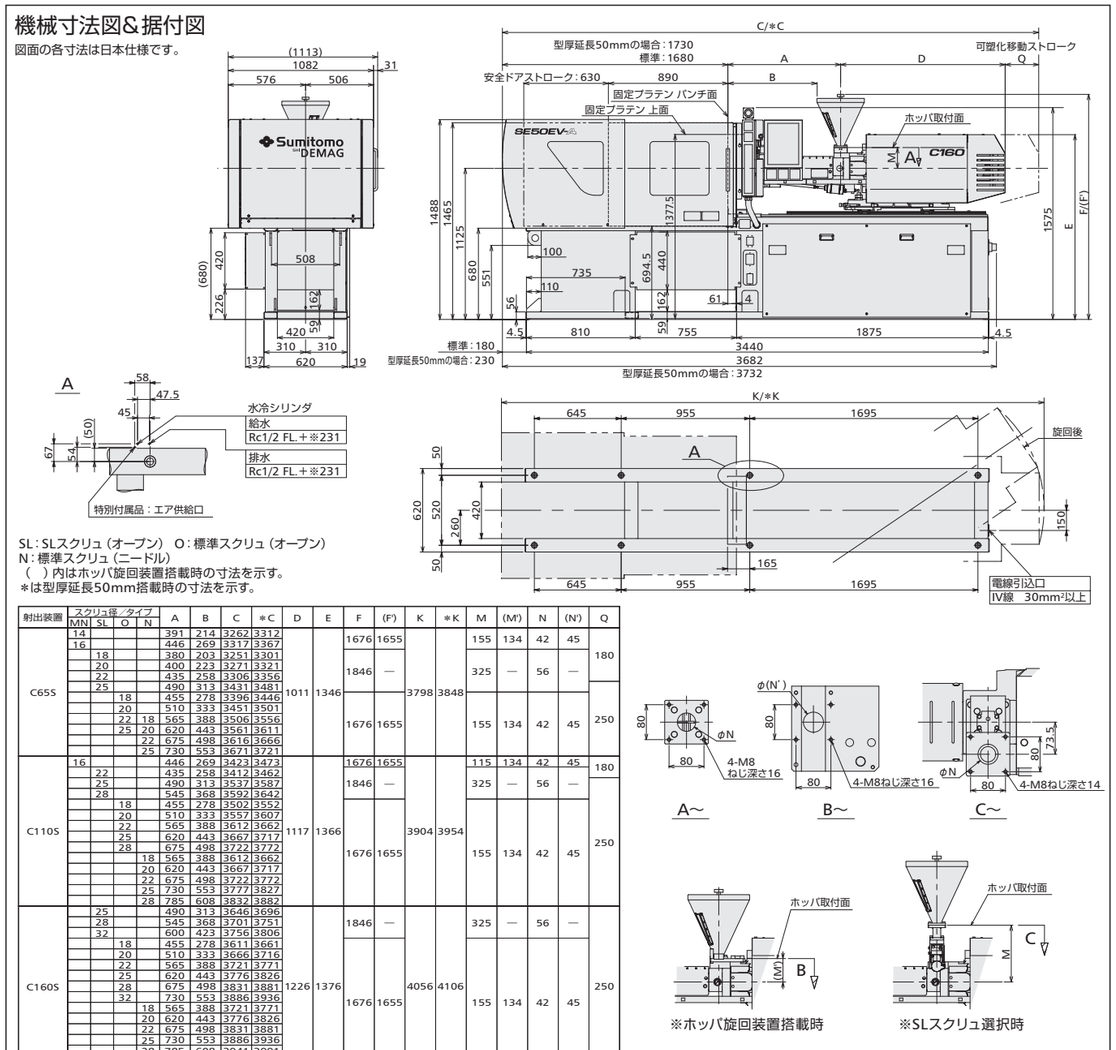

SL：SLスクリュ（オープン） O：標準スクリュ（オープン）
N：標準スクリュ（ニードル）
（ ）内はホッパ旋回装置搭載時の寸法を示す。
＊は型厚延長50mm搭載時の寸法を示す。

射出装置	スクリュ径／タイプ MN	SL	O	N	A	B	C	*C	D	E	F	(F')	K	*K	M	(M')	N	(N')	Q
C65S	14				391	214	3262	3312	1011	1346	1676	1655	3798	3848	155	134	42	45	180
	16				446	269	3317	3367											
		18			380	203	3251	3301			1846	—			325	—	56	—	
		20			400	223	3271	3321											
		22			435	258	3306	3356											
		25			490	313	3431	3481											250
			18		455	278	3396	3446			1676	1655			155	134	42	45	
			20		510	333	3451	3501											
			22	18	565	388	3506	3556											
			25	20	620	443	3561	3611											
				22	675	498	3616	3666											
				25	730	553	3671	3721											
C110S	16				446	269	3423	3473	1117	1366	1676	1655	3904	3954	115	134	42	45	180
		22			435	258	3412	3462											
		25			490	313	3537	3587			1846	—			325	—	56	—	
		28			545	368	3592	3642											
			18		455	278	3502	3552											250
			20		510	333	3557	3607											
			22		565	388	3612	3662											
			25		620	443	3667	3717											
			28		675	498	3722	3772											
				18	565	388	3612	3662			1676	1655			155	134	42	45	
				20	620	443	3667	3717											
				22	675	498	3722	3772											
				25	730	553	3777	3827											
				28	785	608	3832	3882											
C160S		25			490	313	3646	3696	1226	1376			4056	4106					
		28			545	368	3701	3751			1846	—			325	—	56	—	
		32			600	423	3756	3806											
			18		455	278	3611	3661											250
			20		510	333	3666	3716											
			22		565	388	3721	3771											
			25		620	443	3776	3826											
			28		675	498	3831	3881			1676	1655			155	134	42	45	
			32		730	553	3886	3936											
				18	565	388	3721	3771											
				20	620	443	3776	3826											
				22	675	498	3831	3881											
				25	730	553	3886	3936											
				28	785	608	3941	3991											
				32	840	663	3996	4046											

金型取付関係図

(金型取付関係図はJIS B 6701に準拠しています。)

射出装置	D	C FTC	O	N
C65S	250	50	30/45/65/80	30/45/65/80
C110S	250	50	30/45/65/80	30/45/65/80
C160S	250	50	30/45/65/80	30/45/65/80

FTC：FTCⅡノズル（オープン型）
O：オープンノズル N：ニードル式シャットオフノズル

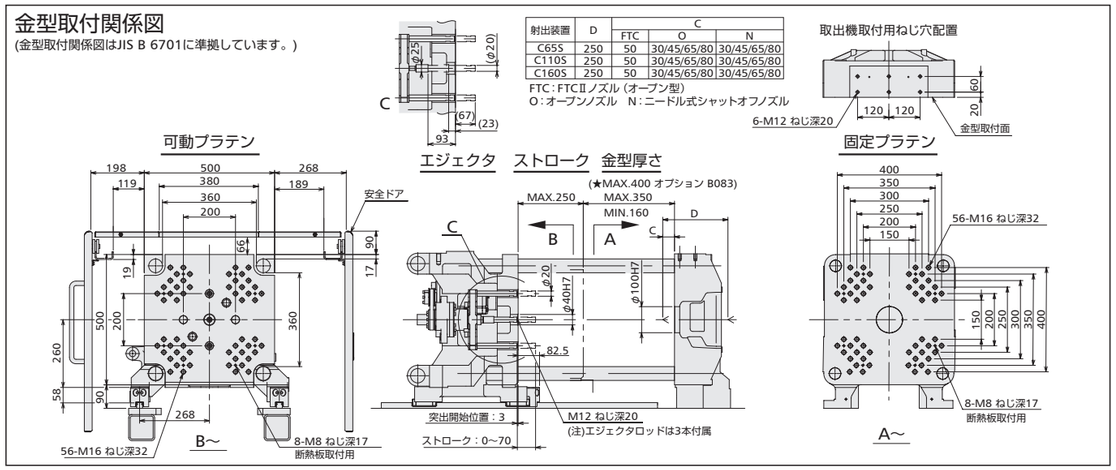

SE75EV-A

機械寸法図＆据付図

図面の各寸法は日本仕様です。

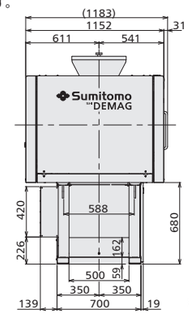

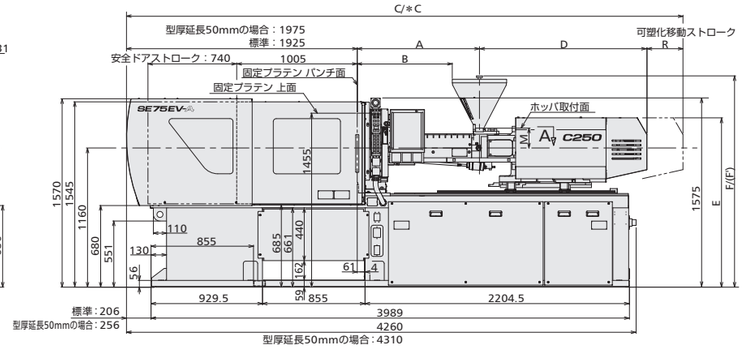

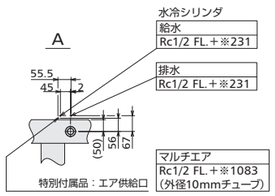

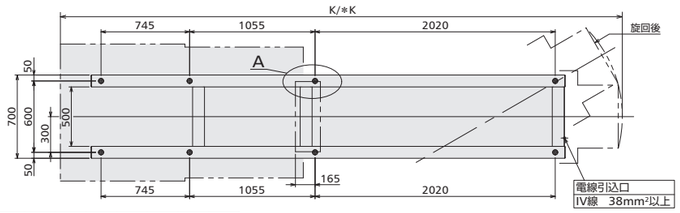

射出装置	スクリュ径／タイプ MN	SL	O	N	A	B	C	＊C	D	E	F	(F')	K	＊K	M	(M')	N	(N')	Q	R
C110S	16				446	269	3718	3768	1117	1401	1711	1690	4200	4250	155	134	42	45	—	230
		22			435	258	3687	3737			1876	—			325	—	56	—	73.5	210
		25			490	313	3742	3792												
		28			545	368	3797	3847			1711	1690			155	134	42	45	—	210
			18		455	278	3707	3757												300
			20		510	333	3762	3812												
			22		565	388	3907	3957												
			25		620	443	3962	4012												
			28		675	498	4017	4067												
				18	565	388	3907	3957												
				20	620	443	3962	4012												
				22	675	498	4017	4067												
				25	730	553	4072	4122												
				28	785	608	4127	4177												
C160S		25			490	313	3851	3901	1226	1411	1876	—	4352	4402	325	—	56	—	73.5	210
		28			545	368	3906	3956												
		32			600	423	3961	4011												
			18		455	278	3806	3856			1711	1690			155	134	42	45	—	200
			20		510	333	3871	3921												210
			22		565	388	4016	4066												300
			25		620	443	4071	4121												
			28		675	498	4126	4176												
			32		730	553	4181	4231												
				18	565	388	4016	4066												
				20	620	443	4071	4121												
				22	675	498	4126	4176												
				25	730	553	4181	4231												
				28	785	608	4236	4286												
				32	840	663	4291	4341												
C250M		28			489	262	4031	4081	1397	1411	1941	—	4700	4750	325	—	56	—	73.5	200
		32			579	352	4201	4251												
		36			669	442	4291	4341			1888				272				105	300
			22		565	338	4187	4237			1776	1761			155	140	52	55	—	
			25		620	393	4242	4292												
			28		699	472	4321	4371												
			32		789	562	4411	4461												
				22	675	448	4297	4347												
				25	730	503	4352	4402												
				28	839	612	4461	4511												
			36		879	652	4501	4551												
				32	929	702	4551	4601												
				36	1019	792	4641	4691												

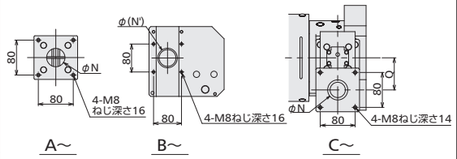

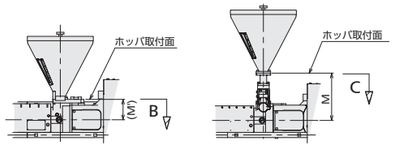

※ホッパ旋回装置搭載時　※SLスクリュ選択時

SL：SLスクリュ（オープン）
O：標準スクリュ（オープン）
N：標準スクリュ（ニードル）
（　）内はホッパ旋回装置搭載時の寸法を示す。
＊は型厚延長50mm搭載時の寸法を示す。

金型取付関係図

(金型取付関係図はJIS B 6701に準拠しています。)

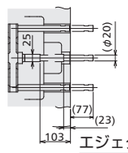

射出装置	D	C FTC	C O	C N
C110S	300	50	30/45/65/80	30/45/65/80
C160S	300	50	30/45/65/80	30/45/65/80
C250M	300	65	45/65/85	45/60/80

FTC：FTCⅡノズル（オープン型）
O：オープンノズル
N：ニードル式シャットオフノズル

取出機取付用ねじ穴配置

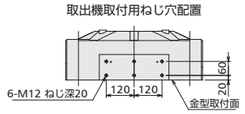

可動プラテン

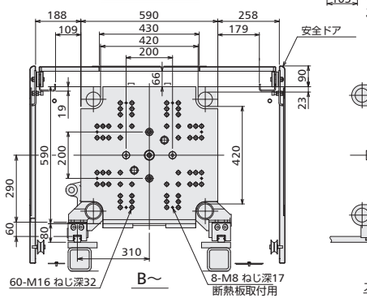

エジェクタ　ストローク　金型厚さ

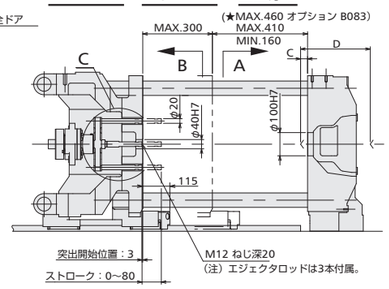

固定プラテン

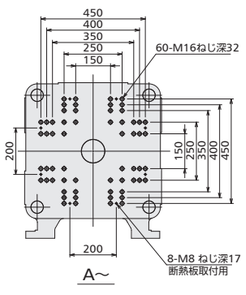

SE100EV-A

機械寸法図＆据付図

図面の各寸法は日本仕様です。

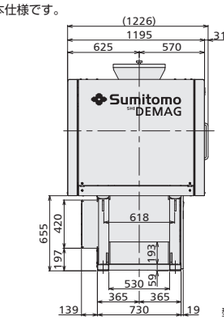

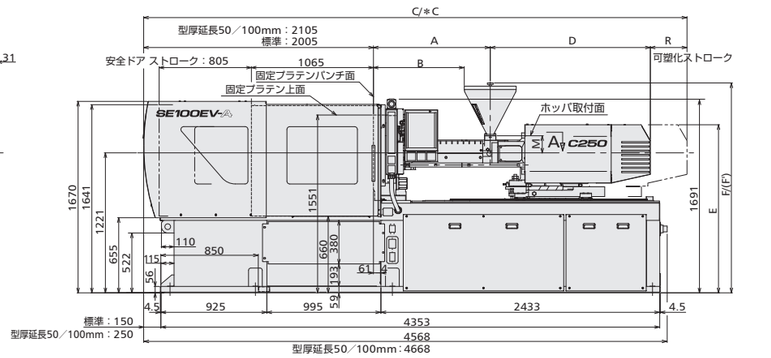

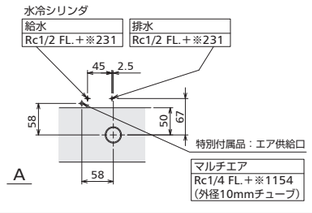

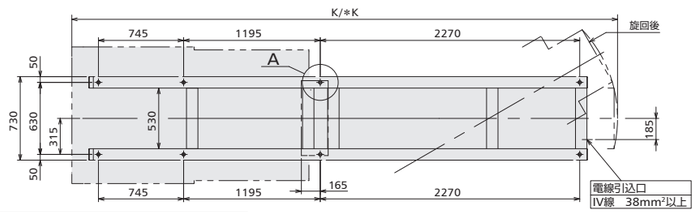

射出装置	スクリュ径／タイプ MN	SL	O	N	A	B	C	＊C	D	E	F	(F')	K	＊K	M	(M')	N	(N')	Q	R
C110S	16				446	269	3799	3899	1117	1462	1772	1751	4570	4670	155	134	42	45	—	230
		22			435	258	3788	3888			1942	—			325	—	56	—	74	230
		25			490	313	3843	3943												
		28			545	368	3898	3998			1772	1751			155	134	42	45	—	230
			18		455	278	3808	3908												320
			20		510	333	3863	3963												
			22		565	388	4008	4108												
			25		620	443	4063	4163												
			28		675	498	4118	4218												
				18	565	388	4008	4108												
				20	620	443	4063	4163												
				22	675	498	4118	4218												
				25	730	553	4173	4273												
				28	785	608	4228	4328												
C160S		25			490	313	3951	4051	1226	1472	1942	—	4692	4792	325	—	56	—	74	230
		28			545	368	4006	4106												
		32			600	423	4061	4161												
			18		455	278	3906	4006			1772	1751			155	134	42	45	—	220
			20		510	333	3971	4071												230
			22		565	388	4116	4216												320
			25		620	443	4171	4271												
			28		675	498	4226	4326												
			32		730	553	4281	4381												
				18	565	388	4116	4216												
				20	620	443	4171	4271												
				22	675	498	4226	4326												
				25	730	553	4281	4381												
				28	785	608	4336	4436												
				32	840	663	4391	4491												
C250M		28			489	262	4131	4231	1397	1472	2007	—	4930	5030	325	—	56	—	74	220
		32			579	352	4301	4401												
		36			669	442	4391	4491			1954				272				105	320
			22		565	338	4287	4387			1837	1822			155	140	52	55	—	
			25		620	393	4342	4442												
			28		699	472	4421	4521												
			32		789	562	4511	4611												
				22	675	448	4397	4497												
				25	730	503	4452	4552												
				28	839	612	4561	4661												
			36		879	652	4601	4701												
				32	929	702	4651	4751												
				36	1019	792	4741	4841												
C360M		32			579	352	4368	4468	1464	1497	2007	—	5005	5105	325	—	56	—	74	220
		36			669	442	4458	4558												
		40			749	522	4538	4638			1954				272				105	320
			25		620	393	4409	4509			1837	1822			155	140	52	55	—	
			28		699	472	4488	4588												
			32		789	562	4578	4678												
			36		879	652	4668	4768												
				25	730	503	4519	4619												
				28	839	612	4628	4728												
				32	929	702	4718	4818												
			40		999	772	4788	4888												
				36	1019	792	4808	4908												
				40	1109	882	4898	4998												

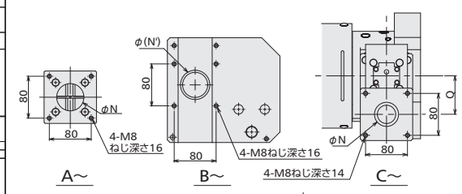

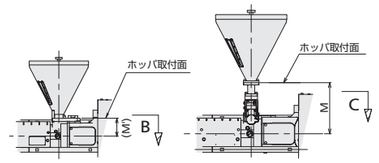

※ホッパ旋回装置搭載時　※SLスクリュ選択時

SL：SLスクリュ（オープン）
O：標準スクリュ（オープン）
N：標準スクリュ（ニードル）
（　）内はホッパ旋回装置搭載時の寸法を示す。
＊は型厚延長50mm及び100mm搭載時の寸法を示す。

金型取付関係図

(金型取付関係図はJIS B 6701に準拠しています。)

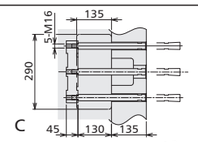

射出装置	D	C FTC	C O	C N
C110S	320	50	30/45/65/80	30/45/65/80
C160S	320	50	30/45/65/80	30/45/65/80
C250M	320	65	45/65/85	45/60/80
C360M	320	65	45/65/85	45/60/80

FTC：FTCⅡノズル（オープン型）
O：オープンノズル　N：ニードル式シャットオフノズル

取出機取付用ねじ穴配置

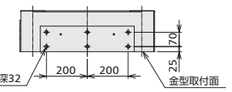

可動プラテン

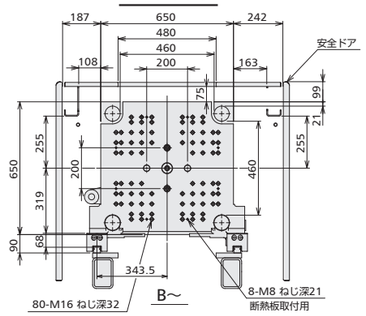

エジェクタ　ストローク　金型厚さ

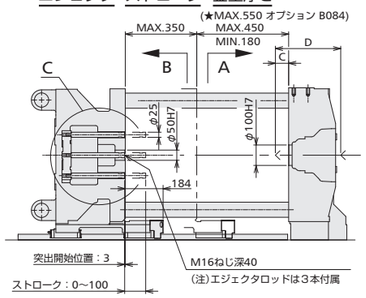

固定プラテン

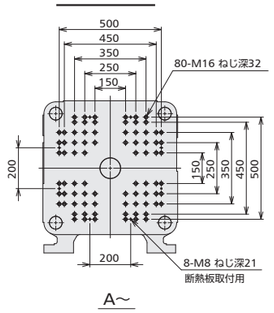

SE130EV-A

機械寸法図&据付図

図面の各寸法は日本仕様です。

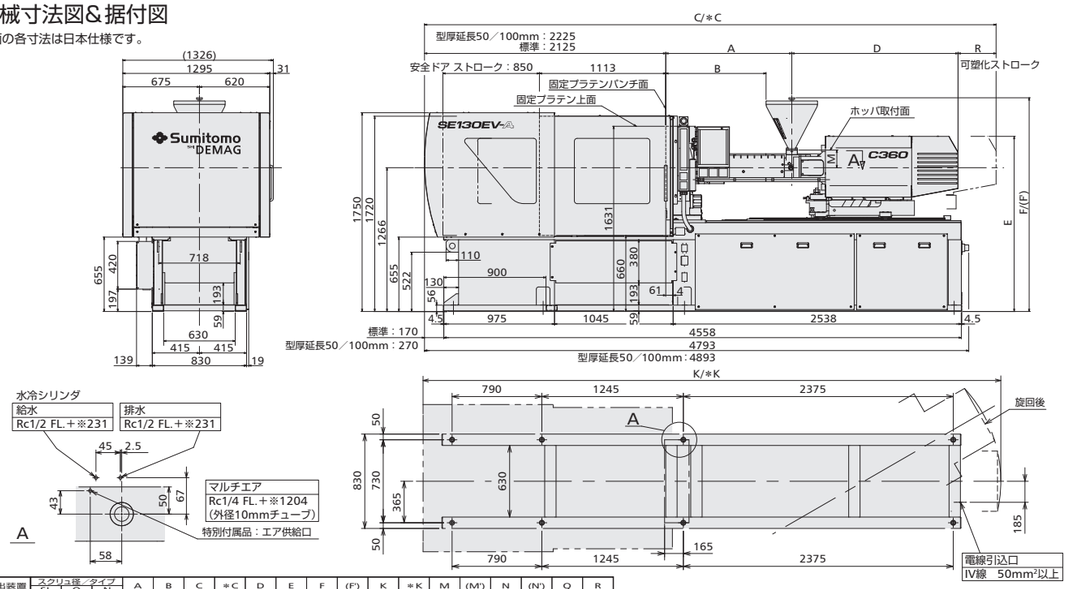

射出装置	スクリュ径／タイプ SL	O	N	A	B	C	*C	D	E	F	(F')	K	*K	M	(M')	N	(N')	Q	R
C160S	25			490	313	4091	4191	1226	1517	1987	—	4881	4981	325	—	56	—	74	250
	28			545	368	4146	4246												
	32			600	423	4201	4301												
		18		455	278	4121	4221	1281		1842	1821			180	159	42	45	—	260
		20		510	333	4111	4211	1226		1817	1796			155	134				250
		22		565	388	4166	4266												335
		25		620	443	4306	4406												
		28		675	498	4361	4461												
		32		730	553	4416	4516												
			18	565	388	4251	4351												
			20	620	443	4306	4406												
			22	675	498	4361	4461												
			25	730	553	4416	4516												
			28	785	608	4471	4571												
			32	840	663	4526	4626												
C250M	28			489	262	4251	4351	1397	1517	2052	—	4940	5040	325	—	56	—	74	240
	32			579	352	4361	4461			1999				272				105	300
	36			669	442	4526	4626												335
		22		565	338	4327	4427			1882	1867			155	140	52	55	—	240
		25		620	393	4477	4577												335
		28		699	472	4556	4656												
		32		789	562	4646	4746												
			22	675	448	4532	4632												
			25	730	503	4587	4687												
			28	839	612	4696	4796												
			36	879	652	4736	4836												
			32	929	702	4786	4886												
			36	1019	792	4876	4976												
C360M	32			579	352	4468	4568	1464	1542	2052	—	5195	5295	325	—	56	—	74	300
	36			669	442	4593	4693			1999				272				105	
	40			749	522	4673	4773												335
		25		620	393	4544	4644			1882	1867			155	140	52	55	—	
		28		699	472	4623	4723												
		32		789	562	4713	4813												
		36		879	652	4803	4903												
			25	730	503	4654	4754												
			28	839	612	4763	4863												
			32	929	702	4853	4953												
		40		999	772	4923	5023												
			36	1019	792	4943	5043												
			40	1109	882	5033	5133												
C450M	36			669	402	4701	4801	1572	1542	2094	—	5301	5401	272	—	56	—	105	335
	40			749	482	4781	4881			1977	1962			155	140	52	55	—	
	45			839	572	4871	4971												
		28		699	432	4731	4831												
		32		789	522	4821	4921												
		36		879	612	4911	5011												
		40		999	732	5031	5131												
			28	839	572	4871	4971												
			32	929	662	4961	5061												
			36	1019	752	5051	5151												
		45		1089	822	5121	5221												
			40	1109	842	5141	5241												
			45	1199	932	5231	5331												

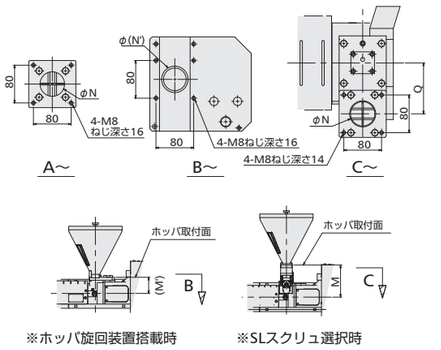

SL：SLスクリュ（オープン）
O：標準スクリュ（オープン）
N：標準スクリュ（ニードル）
（ ）内はホッパ旋回装置搭載時の寸法を示す。
＊は型厚延長50mm及び100mm搭載時の寸法を示す。

金型取付関係図

(金型取付関係図はJIS B 6701に準拠しています。)

射出装置	D	C FTC	C O	C N
C160S	335	50	30/45/65/80	30/45/65/80
C250M	335	65	45/65/85	45/60/80
C360M	335	65	45/65/85	45/60/80
C450M	335	65	45/65/85	45/60/80

FTC：FTCⅡノズル（オープン型）
O：オープンノズル　N：ニードル式シャットオフノズル

取出機取付用ねじ穴配置

可動プラテン

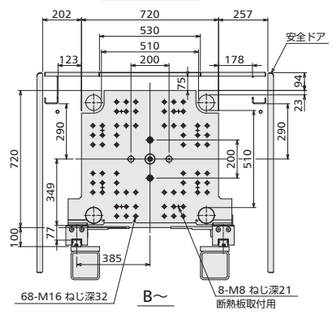

エジェクタ　ストローク　金型厚さ

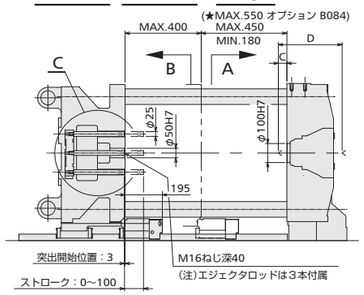

固定プラテン

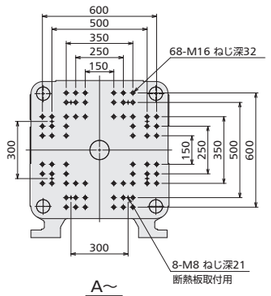

SE180EV-A

機械寸法図&据付図

図面の各寸法は日本仕様です。

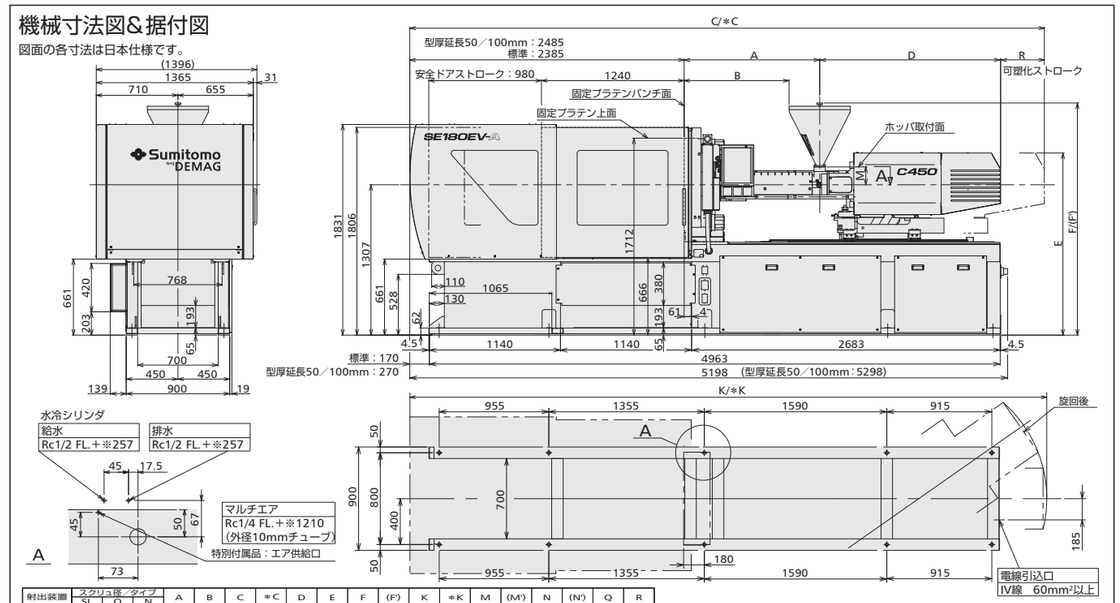

射出装置	スクリュ径／タイプ SL	O	N	A	B	C	*C	D	E	F	(F')	K	*K	M	(M')	N	(N')	Q	R
C250M	28			499	272	4601	4701	1397	1558	2093	—	5205	5305	325	—	56	—	74	320
	32			589	362	4721	4821												350
	36			679	452	4841	4941			2040				272				105	380
		22		565	338	4617	4717			1923	1908			155	140	52	55	—	270
		25		620	393	4762	4862												360
		28		709	482	4871	4971												360
		32		799	572	4961	5061												
			22	675	448	4837	4937												380
			25	730	503	4892	4992												
			28	819	592	4981	5081												
		36		889	662	5051	5151												360
			32	909	682	5071	5171												380
			36	999	772	5161	5261												
C360M	32			589	362	4790	4890	1464	1583	2093	—	5460	5560	325	—	56	—	74	350
	36			679	452	4910	5010			2040				272				105	380
	40			729	502	4960	5060												
		25		620	393	4829	4929			1923	1908			155	140	52	55	—	360
		28		709	482	4918	5018												
		32		799	572	5030	5130												
		36		889	662	5120	5220												
			25	730	503	4959	5059												380
			28	819	592	5048	5148												
			32	909	682	5140	5240												
		40		979	752	5210	5310												
			36	999	772	5230	5330												
			40	1089	862	5320	5420												
C450M	36			679	412	5018	5118	1572	1583	2040	—	5566	5666	272	—	56	—	105	380
	40			729	462	5068	5168												
	45			819	552	5158	5258			2018	2003			155	140	52	55	—	360
		28		709	442	5026	5126												
		32		799	532	5116	5216												
		36		889	622	5228	5328												380
		40		979	712	5318	5418												
			28	819	592	5156	5256												
			32	909	642	5246	5346												
			36	999	732	5338	5438												
		45		1069	802	5408	5508												
			40	1089	822	5428	5528												
			45	1179	912	5518	5618												
C560M	40			729	462	5144	5244	1650	1613	2040	—	5813	5913	272	—	56	—	105	380
	45			819	552	5234	5334												
	50			909	642	5324	5424			2018	2003			155	140	52	55	—	360
		32		799	532	5194	5294												
		36		889	622	5284	5384												380
		40		979	712	5394	5494												
		45		1069	802	5484	5584												
			32	909	642	5324	5424												
			36	999	732	5414	5514												
			40	1089	822	5504	5604												
		50		1159	892	5574	5674												
			45	1179	912	5594	5694												
			50	1269	1002	5684	5784												

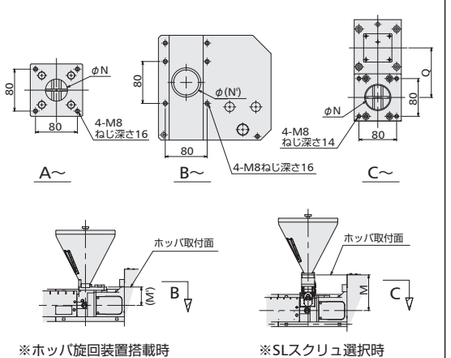

SL：SLスクリュ（オープン）
O：標準スクリュ（オープン）
N：標準スクリュ（ニードル）
（ ）内はホッパ旋回装置搭載時の寸法を示す。
＊は型厚延長50mm及び100mm搭載時の寸法を示す。

金型取付関係図

(金型取付関係図はJIS B 6701に準拠しています。)

射出装置	D	C O	C N
C250M	380	65/85/100	65/80/100
C360M	380	65/85/100	65/80/100
C450M	380	65/85/100	65/80/100
C560M	380	65/85/100	65/80/100

O：オープンノズル　N：ニードル式シャットオフノズル

取出機取付用ねじ穴配置

可動プラテン

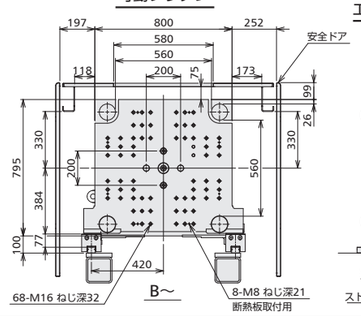

エジェクタ　ストローク　金型厚さ

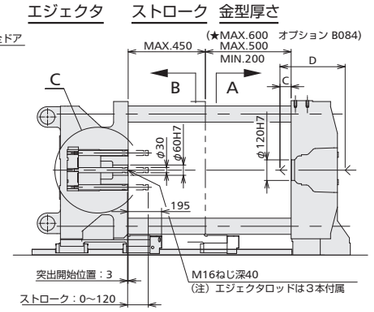

固定プラテン

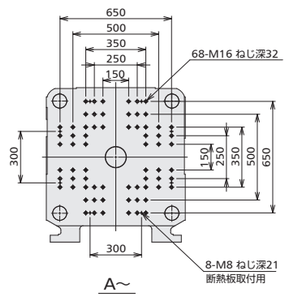

標準装備品

可塑化・射出装置
1. 射出プログラム制御 (多段制御)
2. 保圧プログラム制御 (多段制御)
3. スクリュサックバック (計量開始前／計量完了後)
4. スクリュ位置デジタル表示 (0.01mm設定)
5. 保圧時間0.01秒設定
6. V-P切換 (圧力・位置)
7. 充填遅延タイマ
8. インタロック付パージング (インターロック機能の未使用または射出装置後退完了位置を選択)
9. 加熱シリンダ温度制御 最大5ゾーン *2
10. 加熱シリンダ温度切替 (成形／保温／パージング)
11. 全ゾーン標準容量ヒータ (C250以上)
12. ゾーン1高容量ヒータ (C160以下)
13. スクリュ冷間起動防止機能 (インタロック可変タイマ付)
14. 射出装置移動のリモート設定 (遅延タイマ付後退時期選択・ノズルタッチ検出・移動時間設定)
15. スクリュ回転速度デジタル表示
16. パージングカバー (リミットスイッチ付)
17. 射出装置旋回装置 (ノズル芯調整機構付)
18. 残り冷却時間表示機能
19. 計量開始遅延タイマ
20. 射出速度／保圧立上り速度選択機能 (10モード)
21. 保圧中スクリュ前進速度設定
22. スクリュサックバック遅延制御
23. シンクロ計量
24. スクリュ反転制御ソフト
25. ノズル部単独温調
26. 標準省エネ加熱シリンダカバー (2層構造)
27. 水冷シリンダ温度制御装置
28. 計量中の型開動作 (シャットオフノズル駆動制御)
29. 充填圧多段制御
30. 樹脂滞留防止機能
31. ワンタッチ手動計量
32. 高精度・高出力ノズルタッチ装置 (ノズルタッチ力3段可変)
33. ステンレス製パージ樹脂受け皿
34. SLスクリュ同期率オートチューニング (SLスクリュは選択仕様)
35. V-P切換減速パターン (スローランディング) (SE30EV-Aのみ)

制御装置
1. 15インチカラーLCD表示画面
2. タッチパネル式設定入力装置
3. 成形条件記憶機能
4. 操作支援機能
5. 成形支援機能
6. 波形表示機能 (波形記憶機能・表示値読み取り機能・トリガによるデータ保存等)
7. 画面ハードコピー機能
8. 製品取出機接続回路 *1
9. 最大15か国語画面切替機能
10. 保守管理機能 (点検時期・グリース給脂時期・項目・操作方法表示)
11. 自動始動・停止機能 (ヒータ保温・ヒータ起動・成形機停止) *1
12. 工程表示機能
13. SSRヒータ駆動回路
14. 工業単位入力機能 (速度・位置・圧力・回転速度)
15. 成形機状態出力信号 (5ch) *1
16. USB接続回路 (メモリ)
17. 保存条件保護機能
18. 異常処理選択機能
19. 初期リジェクト・短時間停止リジェクト機能
20. 画面の配色変更
21. 数値と文字の入力キーパッドのレイアウト変更機能 (2種類より選択)
22. 取出機進入許可信号
23. 盤内クリーン仕様 (SE30EV-Aのみ)

監視装置
1. 実績値表示機能
2. ヒータ断線監視装置
3. 付帯設備異常監視 (3ch) *1
4. 異常監視機能 (最大クッション・最小クッション・充填圧・金型保護・サイクル時間・計量時間)
5. 異常監視条件自動設定機能
6. 異常履歴表示 (異常項目・発生時刻表示)
7. 品質管理機能 (実績値統計機能・各種グラフ機能・10万ショット記憶とデータ確認機能)
8. 生産数管理機能 (成形品判別機能・生産自動完了・ストッカ送り信号・データロギング・リセット付生産カウンタ)
9. 自動始動機能 (ヒータ・外部出力信号)
10. 加熱シリンダ温度監視 (全ゾーン)
11. 自己診断機能
12. 異常警報ブザー
13. ショットカウンタ
14. サイクル監視が異常時の処理機能 (ヒータ処理モード変更)
15. 一覧設定画面
16. 監視入れ忘れ防止機能
17. エジェクタの突出トルク監視
18. 保全時期通知 (ショット数／経過時間による保全時期通知)
19. 射出圧力5点監視機能
20. サイクル分析機能

型締装置
1. 型開閉位置および速度プログラム制御 (5段／3段切替)
2. 金型保護機能
3. 低圧型締機能
4. 型閉／型開一時停止
5. 型締力リモート設定
6. 型厚リモート設定
7. エジェクタリモート設定 (2速制御・圧力・ストローク・遅延タイマ・多数回突出)
8. 現在値入力 (エジェクタ突出位置)
9. 現在値入力 (型開限位置)
10. 型締モード選択 (ロックアップ)
11. エジェクタ突出インタロック (手動モードで型開完了位置のみエジェクタ動作可能)
12. 型開中エジェクタ突出
13. 型締中エジェクタ突出
14. 金型プレート戻り確認 (成形機への入力信号) (メタコン接続) *1
15. 型閉・型開信号 (スピア制御信号) *1
16. バルブゲート駆動回路 (制御回路のみ) *1
17. 金型取付準備モード (低速型開閉速度)
18. ポリカーボネート窓付トグルカバー
19. 非常停止押釦スイッチ (操作側・反操作側)
20. ポリカーボネート窓付安全ドア
21. 取出機取付用ねじ穴加工
22. 型締および射出グリース集中給脂配管
23. 型締用安全装置 (電気式・機械式)
24. 型開閉低振動または高速モード選択機能
25. 可動プラテンサポート装置 (リニアガイド式)
26. センタープレスプラテン
27. 製品落下確認接続回路 *1
28. マルチトグル (多段型締力設定)
29. タイバーメッキ
30. ブレーキ付エジェクタモータ
31. S-MOVE (低振動制御)
32. エジェクタ待機位置
33. 型厚のサーボモータ制御
34. トグル上部防塵カバー (固定式)
35. ドライサイクルモード

その他
1. 自動グリス給脂装置 (カートリッジグリス方式)
2. 3方向取出フレーム
3. 金型冷却水ブロック (2系統) (検流器・バルブはオプション)
4. 標準予備品 (ヒューズ・エアフィルタ)

標準装備品

Zero-molding System 機能	
1. Zero-molding Main画面： 作業別設定画面呼出	18. Zero-molding 型締力フィードバック制御
2. Zero-molding Main画面： 生産モニタ (生産数・工程・異常・実績)	19. 型締力多段制御 (クロスヘッド位置制御)
3. 仕様・機能確認画面 (標準機能・オプション機能・異常処理・仕様一覧・監視装置)	20. マルチトグル機能 (ガス抜き・変形防止)
4. 最小型締力検出機能 (自動計測)	21. Zero-molding 成形条件サポートモニタ (ピーク型締力・バック圧・状態表示)
5. 段取支援：金型取付専用画面 (型厚リモート・型タッチ・型締力調整・準備型開閉・エジェクタ設定)	22. 実績値モニタ切替機能 (実績・工程・電力・波形・温度グラフ)
6. 段取支援：金型設定専用画面 (型開閉・エジェクタ多段設定)	23. 監視設定：一括自動設定機能
7. 段取支援：型開限・エジェクタ突出位置ティーチング機能 (現在値入力)	24. 成形条件アクセス制限機能 (条件範囲・画面表示・パスワード機能)
8. 段取支援：保護設定専用画面 (金型保護・エジェクタ保護設定)	25. 成形立上げ自動条件変更機能 (ショートショット法による)
9. 段取支援：マルチパージ (ゲートパージ・樹脂替え・短時間停止・低粘度樹脂パージ・樹脂評価)	26. 保護機能：スクリュ保護機能
10. 段取支援：温度条件参照・呼出機能	27. 保圧の省エネモード
11. 段取支援：樹脂滞留警報・監視機能	28. 波形表示：工程別簡易表示 (射出・保圧・計量・型開・型閉・エジェクタ・型厚)
12. 段取支援：ノズル・加熱シリンダ昇温モード (ステップ / ノズル遅延 / プロセス温調)	29. 波形表示：波形保存完了メッセージ
13. Zero-molding 成形条件設定画面： Z-Screen (充填・保圧・計量・時間・温度・型締力)	30. 波形表示：自動波形保存機能 (常時・トリガ・異常時)
14. Zero-molding FFC制御	31. 品質管理：波形監視機能
15. Zero-molding FFC制御モード設定	32. 品質管理：成形プロセスモニタロギング (温度・温度制御出力・ピーク型締力・バック圧)
16. Zero-molding フローフロントチェックによる充填位置とショートショット位置の確認機能	33. 生産管理：キャビティ数を設定して製品数を管理する機能
17. スクリュ反転除圧制御	34. 生産管理：稼動状況管理 (稼働時間・モータ負荷率・消費電力表示)

*1 入出力信号はすべて無電圧接点です。出力信号のみで電源は供給されません。
*2 ゾーン数はスクリュ径・スクリュタイプにより異なります。
● 本製品を、大量破壊兵器の開発・製造などに使用するために、または、これらの行為を行っている需要者向けに輸出する場合は、「外国為替及び外国貿易法(外為法)」により、日本国政府の許可が必要です。
● 性能向上のため、多少の仕様変更が生じる場合がありますので、ご了承ください。

特別装備品

可塑化選択
1. 窒化スクリュアッセンブリ
2. 硬質クロムメッキスクリュアッセンブリ
3. 耐摩耐食Aスクリュアッセンブリ
4. 耐摩耐食Bスクリュアッセンブリ
5. 耐摩耐食Cスクリュアッセンブリ
6. 高温用スクリュアッセンブリ (最高使用温度:450°C)
7. SDスクリュ
8. SMスクリュ
9. SLスクリュ
10. 3点セット共回り
11. 3点セット共回り TiNコーティング
12. 3点セット耐摩耐食A非共回り
13. 3点セット耐摩耐食B非共回り
14. 3点セット耐摩耐食C非共回り
15. オープンノズル
16. ニードル式シャットオフノズル (エア式ノズル開閉シリンダ)
17. FTC IIノズル (オープンノズル・ø18mm～ø36mm) (SE130EV-A以下)
18. シリンダノズル
19. ゾーン1高容量ヒータ (C250以上)
20. 高容量ヒータ
21. 延長ノズル
22. 高断熱加熱シリンダカバー

可塑化・射出装置
1. 樹脂温度検知装置 (ニードル弁ノズル装備時のみ)
2. 標準型ホッパ
3. V-P切換 (型内圧)
4. ニードル弁ノズル駆動回路
5. FTCノズル電気制御回路 (組込み)
6. 高温仕様ヒータ制御回路 (499°C以下)
7. ホッパ旋回装置
8. ホッパロメッキ仕様
9. 高機能ノズルタッチ (ノズルタッチ脱圧)
10. 射出高負荷仕様 *3
11. GSローダ制御回路
12. ノズル押付力低減 (押付力: 14kN) (SE50EV-A C160のみ)

制御・監視装置
1. 漏電ブレーカ (AC200V/220V 3ø3W+E) (日本およびアジア地区に限る)
2. 金型温度監視装置 可動側2ゾーン (熱電対なし・Kタイプ)
3. 金型温度監視装置 可動側1ゾーン・固定側1ゾーン (熱電対なし・Kタイプ)
4. 金型温度監視装置 可動側2ゾーン・固定側2ゾーン (熱電対なし・Kタイプ)
5. 生産数管理装置 (2方向反転シュート)
6. 金型自動温度調節計 (K=CA 可動側2ゾーン)
7. 金型自動温度調節計 (K=CA 可動側1ゾーン・固定側1ゾーン)
8. 金型自動温度調節計 (K=CA 可動側2ゾーン・固定側2ゾーン) (SE75EV-A以上)
9. 自動始動装置 (ヒータ・給水・外部出力信号) *1
10. パトライト
11. 高機能3色LEDシグナルタワー
12. 閉回路式冷却水配管 4系統 (検流器・ストップ弁・冷却水配管用ストップ弁・フィルタ付)
13. 閉回路式冷却水配管 2系統 (検流器・ストップ弁・冷却水配管用ストップ弁・フィルタ付)
14. パソコン接続回路 (Ethernet)
15. 予備電源コンセント選択

制御・監視装置
16. 工具用電源コンセント (操作側取付)
17. 青色銘板
18. 黒色銘板
19. Motion07
20. MotionGB
21. 韓国KCマーク
22. モータブレーカ追加
23. OPC UA

型締装置
1. 油圧コアトラクタ制御回路 1系統 (制御回路+配管) *4
2. 油圧コアトラクタ駆動回路 (油圧ポンプ含まず) (SE50EV-A～SE180EV-A)
3. 油圧コアトラクタ駆動回路 (ie油圧ポンプ含む) (SE50EV-A～SE180EV-A)
4. 空圧コアトラクタ制御回路 1系統 (制御回路+配管) *4
5. コア回転制御回路 (電動機: 1.5kW以下)
6. SPI製品取出機接続回路 *1
7. SPI AN-146 / Euromap67 製品取出機接続回路
8. 製品落下シュート
9. 高精度断熱板 (5mm/10mm・十字形)
10. ダイクランプ制御装置 *4
11. バルブゲート駆動回路 (制御回路+空圧回路) *4
12. バルブゲート駆動回路 (ie油圧ポンプ含む)
13. 窓なしトグルカバー
14. エジェクタ圧縮装置 (SE50EV-A～SE180EV-A: 49kN) *6
15. 型厚延長50mm *7
16. 型厚延長100mm (SE100EV-A～SE180EV-A) *8
17. スライドコア戻り確認 *1
18. ダブルセンタープレスプラテン (SE100EV-A～SE180EV-A) *9
19. エジェクタ突出力アップ (SE100EV-A～SE180EV-A: 59kN) *10
20. エジェクタストローク延長 (SE50EV-A・SE75EV-A: 100mm SE100EV-A～SE180EV-A: 150mm)
21. マルチエア *5
22. フープ成形用信号 (SE30EV-Aのみ)
23. ハイサイクル仕様 (SE30EV-Aのみ)

予備品・付属品
1. 予備品A (機械品: 潤滑部品)
2. 予備品B (電気品: 熱電対)
3. 輸出予備品 (エンコーダ・リミットスイッチ・近接スイッチ)
4. レベルパッド (1台分)
5. 基礎ボルト (1台分)
6. ロケートリング (中間ばめ) 内径ø26mm 外径ø60mm (SE30EV-Aのみ)
7. ロケートリング (中間ばめ) 内径ø100mm 外径ø120mm (SE180EV-Aのみ)
8. ロケートリング (中間ばめ) 内径ø110mm 外径ø120mm (SE180EV-Aのみ)
9. 成形機吊り治具
10. 工具A
11. エジェクタロッド
12. グリスガン
13. 自動給脂用グリスカートリッジ (700cc)
14. 手動給脂用グリスカートリッジ (400cc)
15. 高精度断熱板 (5mm/10mm・十字形)
16. イージークランプ
17. オープンノズル用めがねレンチ
18. ニードル弁シャットオフノズル用めがねレンチ

*1 入出力信号はすべて無電圧接点です。出力信号のみで電源は供給されません。
*3 射出デューティは50%で、C35は最高射出速度が500mm/s、C160は最高射出速度が350mm/sとなります。
*4 入力信号はすべて無電圧接点、出力信号はすべてDC24V出力です。
*5 入出力信号はすべてDC24V出力です。
*6 エジェクタストロークが短くなり、最高エジェクタ速度が遅くなります。
*7 機械全長が50mm(SE100EV-A以上は100mm)、最大型厚が50mm大きくなります。
*8 機械全長・最大型厚が、100mm大きくなります。
*9 型厚延長100mmとの同時装着はできません。
*10 記載の圧縮力での圧縮可能時間は、成形サイクルの20%以下となります。
また、エジェクタストロークが短くなります。

● 本製品を、大量破壊兵器の開発・製造などに使用するために、または、これらの行為を行っている需要者向けに輸出する場合は、「外国為替及び外国貿易法(外為法)」により、日本国政府の許可が必要です。
● 性能向上のため、多少の仕様変更が生じる場合がありますので、ご了承ください。

スクリュアッセンブリ

仕様		窒化	メッキ	耐摩耐食A	耐摩耐食B	耐摩耐食C	高温
材質	スクリュ	窒化コーティング	メッキ	耐摩耐食A	耐摩耐食B	耐摩耐食B	耐摩耐食A
	加熱シリンダ	窒化コーティング	窒化コーティング	耐摩耐食A	耐摩耐食B	耐摩耐食C	耐摩耐食A
	3点セット	共回り	共回り	耐摩耐食A 非共回り	耐摩耐食B 非共回り	耐摩耐食C 非共回り	耐摩耐食A 非共回り
種別	SDスクリュ	○	○	○	○	○	○
	SMスクリュ	○	○	○	—	—	—
耐摩耐性		★	★	★★	★★★	★★★	★★
耐腐食性		★	★	★★	★★	★★★	★★
適用樹脂		摩耐性および腐食性のない樹脂	焼けや滞留を嫌う樹脂	30%未満のGFを含む樹脂・難燃性樹脂	30%以上40%未満のGFを含む樹脂・フィラー(GB・CF・MR)を多量に含む樹脂	40～60%程度のGFを含む樹脂・強腐食性樹脂	高温で成形する樹脂

★★★最適 ★★適合 ★使用可

準備品リスト

主ブレーカー容量

機種	主ブレーカー容量
SE30EV-A	100A
SE50EV-A	100A
SE75EV-A	125A
SE100EV-A	125A
SE130EV-A	150A
SE180EV-A	175A

●主電源の電圧・周波数は、
AC200V50Hz/AC200V60Hz/AC220V60Hz
地区を対象としています。
●相線は3相3線+アース線（接地線）を接続してください。

豊富な予備電源コンセント(オプション)

オートローダ、金型温調機などの周辺装置用の電源コンセント数を増量しました。
周辺装置を接続するために必要なコンセントを任意に選択できるので、多様な成形システムに柔軟に対応できます。

●最大8口のコンセントを選択できます。
●コンセントの容量と取付位置を任意に選択できます。
10A×1口、20A×1口、30A×1口、60A×1口を準備しています。
※60A×1口の取付位置には制限があります。
※成形機稼動時、同時に使用可能な総電流は各機種、右表の通り制限させて頂いております。

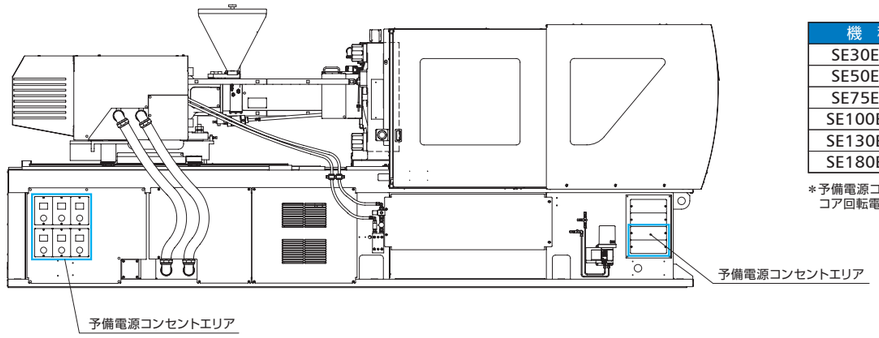

機種	同時使用可能最大総電流
SE30EV-A	50A
SE50EV-A	50A
SE75EV-A	75A
SE100EV-A	75A
SE130EV-A	75A
SE180EV-A	100A

＊予備電源コンセント、金型温調電源、
コア回転電源を含みます。

一次側入線サイズ・接地線サイズ

機種	一次電源電線サイズ	一次側電源端子ネジサイズ	接地線サイズ	接地端子ネジサイズ
SE30EV-A	30mm²	M8	22mm²	M8
SE50EV-A	30mm²	M8	22mm²	M8
SE75EV-A	38mm²	M8	22mm²	M8
SE100EV-A	38mm²	M8	22mm²	M8
SE130EV-A	50mm²	M8	30mm²	M8
SE180EV-A	60mm²	M8	30mm²	M8

●上記の電線サイズは、単芯ビニール電線の配管周囲温度が40℃の際の電線許容電流を基準にしています。
●上記の値は、主ブレーカ容量の項の負荷電流の合計を基準に算出しています。付帯設備用電源を多量に成形機から給電する場合には、使用電線サイズを上げる必要がありますが、オプションの選択によっては使用電線サイズに余裕が発生することもあります。
●電源電圧変動は、成形機側電源接点（主ブレーカ）において定格電圧±10%以内としてください。
●成形機制御回路には停電保護回路は付属していません。瞬停時間が1サイクルを超えると、成形機が停止することがあります。
落雷発生頻度の高く瞬時停電の多い場所では、必要に応じて工場側に無停電電源装置を設置してください。

所要冷却水量の概略値(参考値)

■水冷シリンダ冷却水回路

機種	バンドヒータ容量	所要冷却水量
C35 φ20	3.5kW	0.8ℓ/min
C65 φ25	4.2kW	1.0ℓ/min
C110 φ28	4.8kW	1.1ℓ/min
C160 φ32	5.4kW	1.3ℓ/min
C250 φ36	8.4kW	2.0ℓ/min
C360 φ40	10.3kW	2.4ℓ/min
C450 φ45	11.5kW	2.7ℓ/min
C560 φ50	12.6kW	2.9ℓ/min

■金型冷却水回路

	2系統合計所要冷却水量
全機種 (SE30EV-A～SE180EV-A)	10ℓ/min

＊1 系統あたりの所要冷却水量は 5ℓ/min 程度です。