Sumitomo SHI DEMAG

SE-HY SERIES

SUMITOMO HYBRID INJECTION MOLDING MACHINE

住友重機械工業株式会社

Hybrid Mechanism

ダブルセンタープレスプラテン

従来のトグル型締では、型締力が均等にかからない弱点がありました。SE-HYでは、たわみの少ないセンタープラテンを、固定と可動の両方に標準で装備しました。金型の中央部に力を伝達しやすいプラテン形状なので、金型に均一な型締力分布が得られます。

●バリとショートの混在を解消します
従来のプラテンでは面圧の低い金型中央部にバリが発生しやすく、面圧が高くてガスが逃げにくい周辺部ではショートが発生しやすい傾向がありましたが、センタープレスは面圧を均一化することで、周辺部のガスが逃げやすくなり、中央部の面圧が高くなるので、バリとショートの混在が解消されます。

●2～3割低い型締力で成形できます
金型中央部に十分な型締力が伝達されるので、従来よりも低い型締力で成形できます。

●金型の寿命を延ばします
従来のプラテンでは、たわみと面圧が大きい金型周辺部に偏って磨耗が発生しましたが、周辺部の面圧とたわみを減らすことで、金型の偏磨耗が低減します。また、周辺部のガスが逃げやすくなるので、金型エアベントの清掃周期が長くなります。

ダブルセンタープレスプラテン

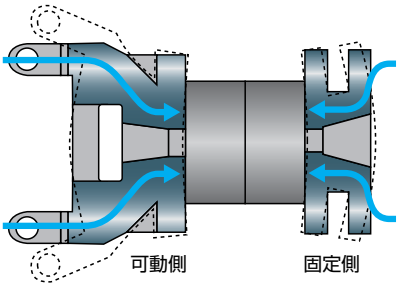

ダブルセンタープレスプラテンでは、図のように型締力を中央部に伝えやすい構造になっていますので、プラテンのたわみを最小限に抑えることができます。

均一な面圧分布が得られている。

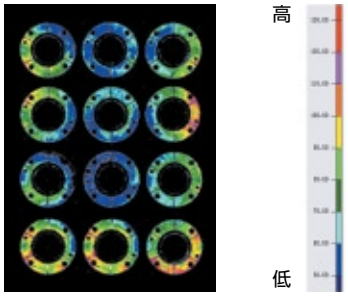

面圧測定事例
（12個取容器金型を感圧紙で測定）

従来のプラテン

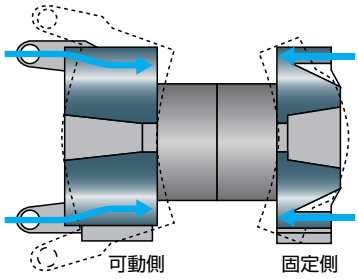

従来のプラテンは、型締力が上下に分散されるため、プラテンに図のようなたわみが発生します。これによって金型中央付近の面圧が低くなるため、バリやコアの倒れが発生しやすくなります。

上下の面圧は非常に高いが、中央部の面圧がかなり低くなっている。

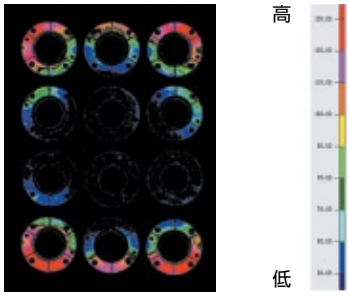

面圧測定事例
（12個取容器金型を感圧紙で測定）

低振動

高精度の型開閉制御と剛性の高いフレームによって、滑らかで振動の少ない型開閉動作を実現しました。従来油圧機比で、フレーム振幅50%減を達成しました。

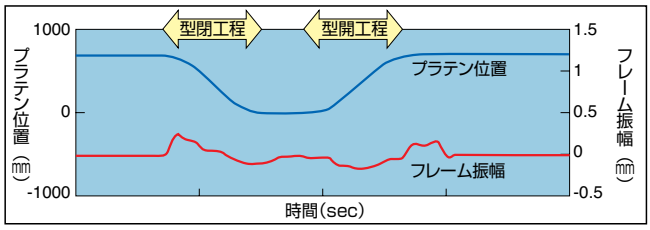

タイバーサポートシステム（オプション）

タイバーをフレームで支持することで、金型重量によるタイバーたわみとプラテン倒れを防止して高精度の型締を実現し、金型の長寿命化に貢献します。
（特許出願）

ハイブリッドメカニズム

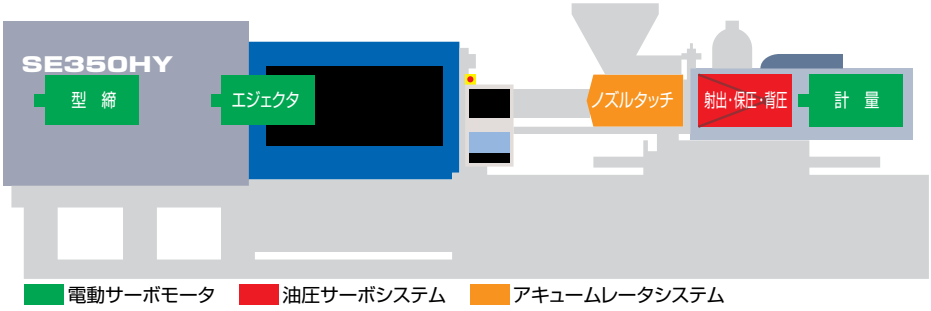

全電動機SE-Sシリーズをベースに、射出ユニットを大容量アキュムレータ付き油圧サーボバルブ駆動とし、射出パワーを大幅にアップしました。
精密・薄肉・高粘度樹脂成形品の多数個取り高速成形を可能にしたハイブリッド成形機です。

DDサーボモータ

計量駆動部には新開発の高負荷DDサーボモータを採用しています。高速回転環境での低騒音を実現します。（特許出願）
（型開閉、エジェクタはベルトドライブ）

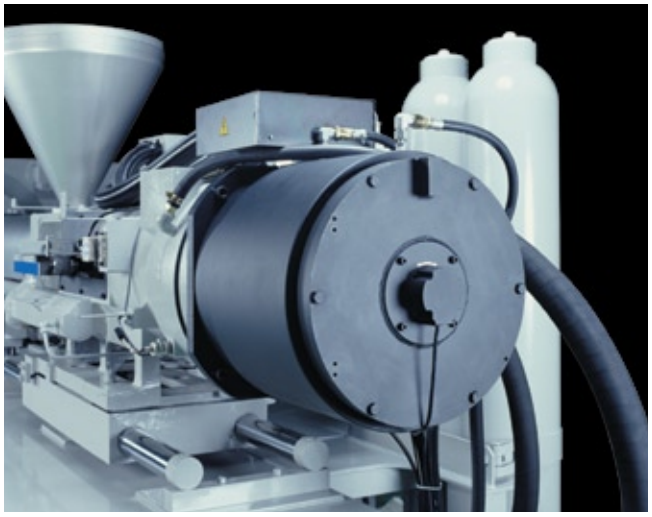

ノズルタッチ・スクリュサポート装置

●高精度・高出力ノズルタッチ／2軸の可塑化移動装置によってプラテンの倒れを防止し、金型の長寿命に貢献しています。
●スクリュサポート装置／加熱シリンダ先端をサポートで支持することで、ノズルと金型の芯ずれによって発生する樹脂漏れやノズルのへたりを防ぎます。（特許出願）

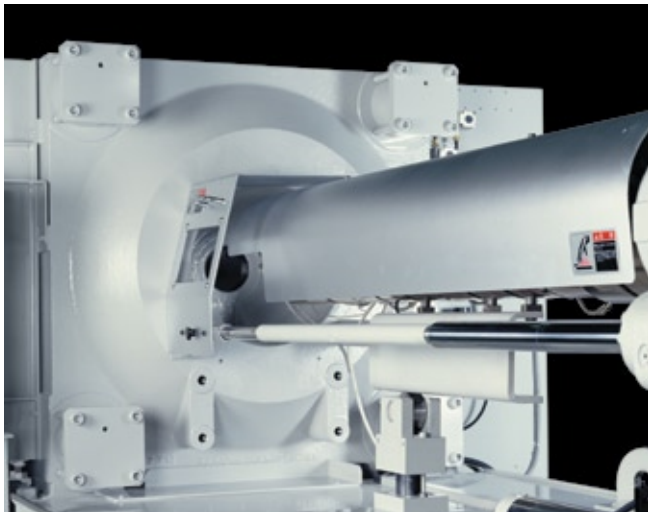

射出装置

ボールネジを使用しない、住友独自のシンプルな構造の射出装置は、高い信頼性と長寿命を実現しています。
●グリース消費量の削減／グリースを使用しない射出装置は、グリースの消費量を半減します。

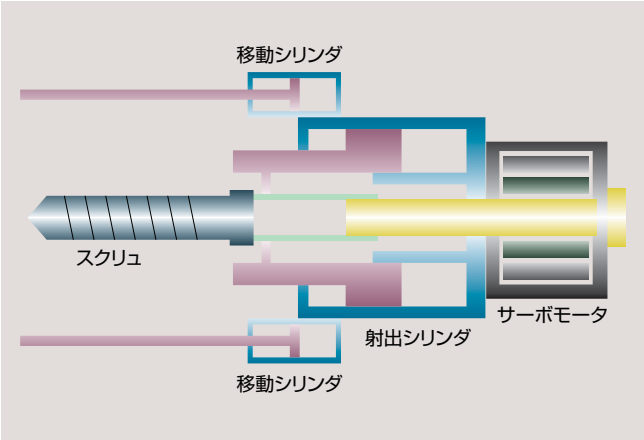

高射出応答

再現性に優れた高応答デジタルサーボ弁により、金型コア倒れによる偏肉とバリを防止して、成形品の品質安定と薄肉化を実現します。

応答性及びブレーキ性能（エアパージ波形）

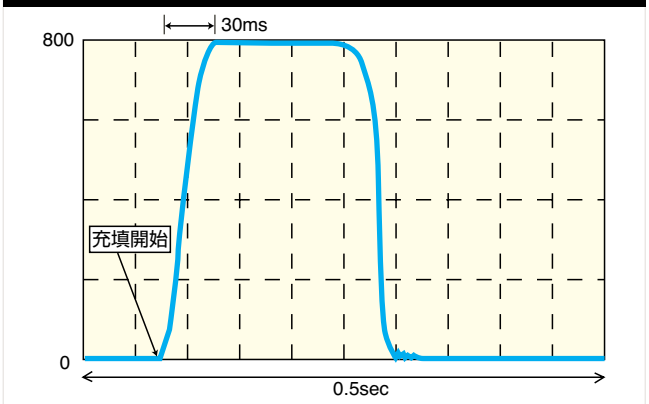

性能比較

性　能	高生産性	高応答射出	高可塑化能力	高負荷成形	低振動	省エネ	スタック対応	型開閉停止精度	エジェクタ停止精度
SE-HY	★★★	★★★	★★★	★★★	★★★	★★	★★★	★★★	★★★
全電動式成形機	★★	★★	★★	★★	★★★	★★★	★★	★★★	★★★
可塑化電動式成形機	★★	★★	★★	★★★	★★	★★	★★	★	★
油圧式成形機	★★	★★	★★	★★★	★★	★	★★	★	★

★★★：優れている　★★：可　★：劣っている

Hybrid Performance

大容量アキュムレータ回路

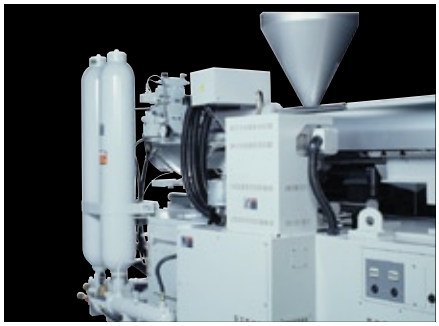

大容量アキュムレータと高応答サーボ弁を組み合わせた油圧回路を搭載し、高速・高応答の射出動作を実現しています。

ハイサイクル仕様

ハイサイクル成形を可能にする高い仕様を標準採用しています。

クラス最短の型開閉時間

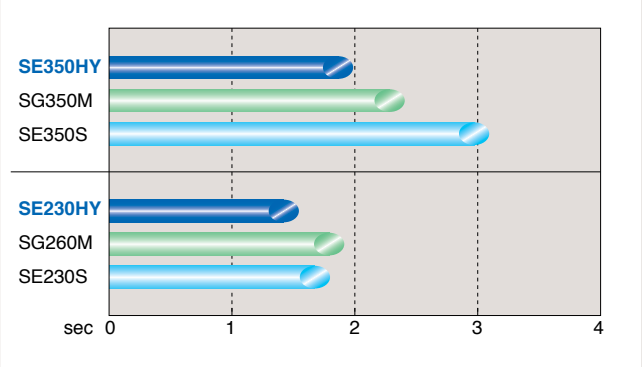

薄肉成形を可能にする高い射出速度

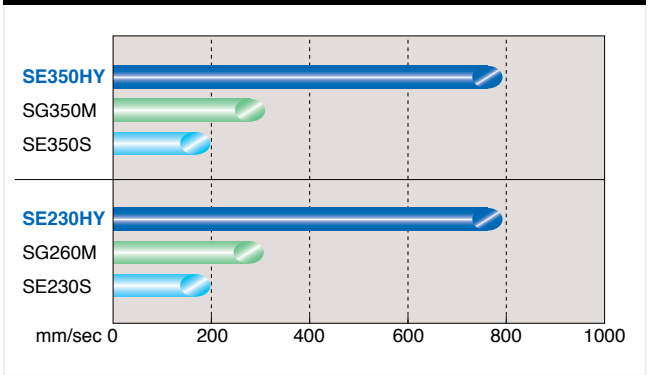

計量時間を短縮する高い可塑化能力

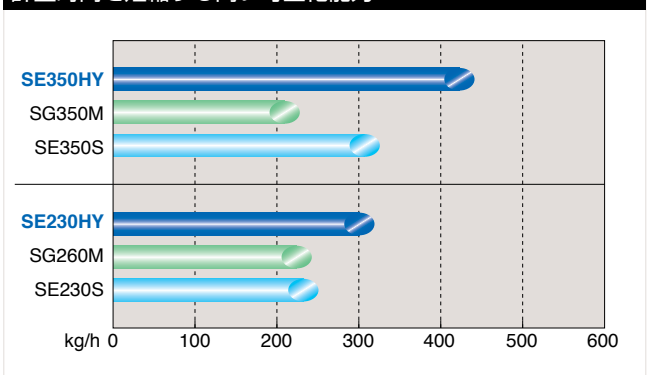

低温可塑化スクリュ（SMスクリュ）

新開発のSM（Sumi-Melt）スクリュは、従来の高混練スクリュを更に改良した、より低温で均一な溶融状態の樹脂を得ることができるスクリュです。この優れた低温可塑化性能により、焼けと混練の不良低減、成形サイクル短縮に貢献します。

混練度

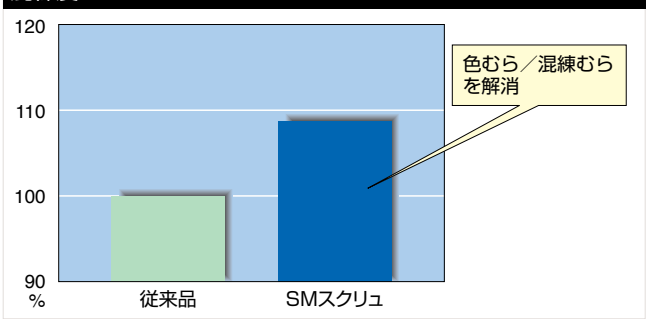

樹脂温度低下量

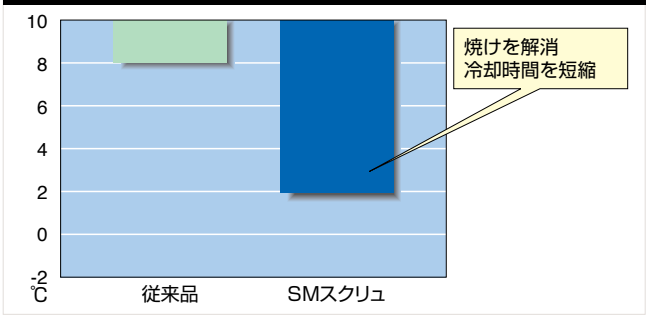

可塑化能力

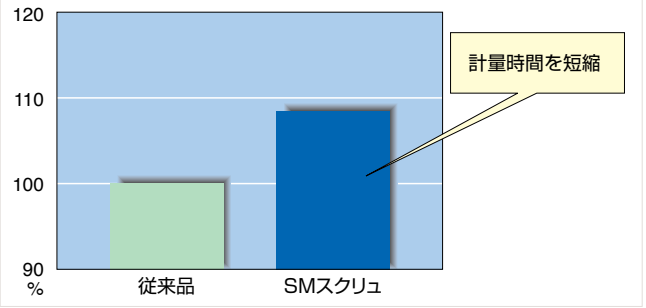

N9コントローラ

12.1インチ大画面タッチパネルLCDを搭載した「N9コントローラ」を採用。最先端の技術と簡単操作が融合した制御システムです。

●多彩なグラフィック
文字サイズが大きく見やすい配色で、目に優しい画面構成です。
実績と設定が一画面で表示されているので、設定が容易です。
リアルタイムで実績値を波形表示します。（波形画面）

●3ヶ国語ワンタッチ切換
標準対応言語：日本語、英語、中国語
オプション対応言語：韓国語、ドイツ語、フランス語、チェコ語

消費電力の比較

SE-HYシリーズは従来油圧機（アキュームレータ付）に対し、約20kWh、可塑化装置のみ電動式の成形機に対し、約11kWhの省エネ効果があり、経済性に優れています。

成形機タイプ（300トンクラス）	油圧駆動用モータ
従来油圧機（ACC付）	75kW
従来油圧機（可塑化のみ電動）	55kW
SE350HY	22kW
全電動式	—

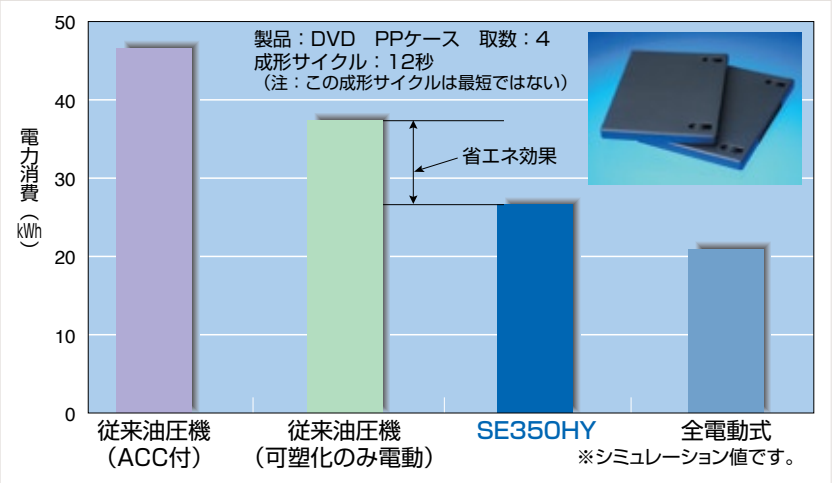

設備による成形品のコスト比較

容器の生産コストの構成として樹脂代、人件費、設備償却費とランニングコスト（電気代）があります。大量生産品における製品コストとして樹脂代の比率が60%以上を占めています。SE-HYシリーズの特徴を活かし、製品の肉厚を従来に比べ薄くできるため、製品単価低減に貢献できます。また、成形サイクルも短縮できるため、単位時間当たりの生産量の増加に伴い、ライン人件費や設備償却費の削減を含めたコスト低減を実現します。

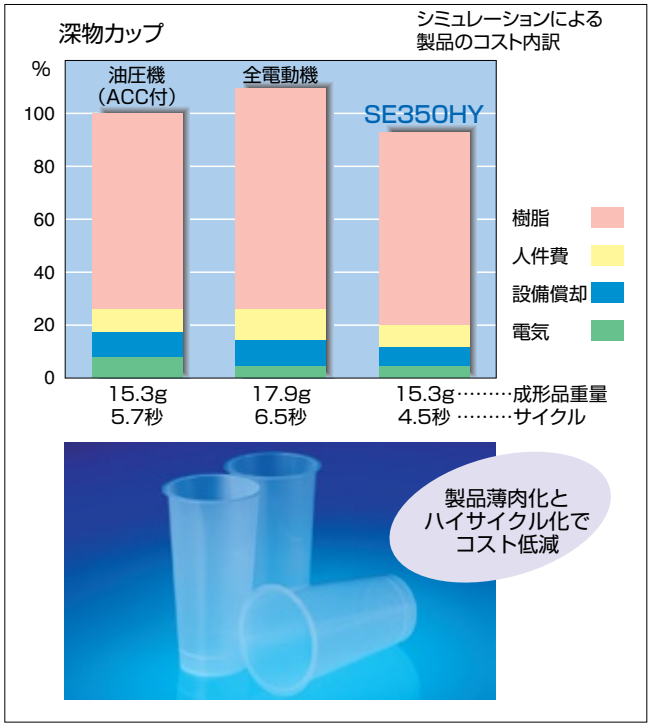

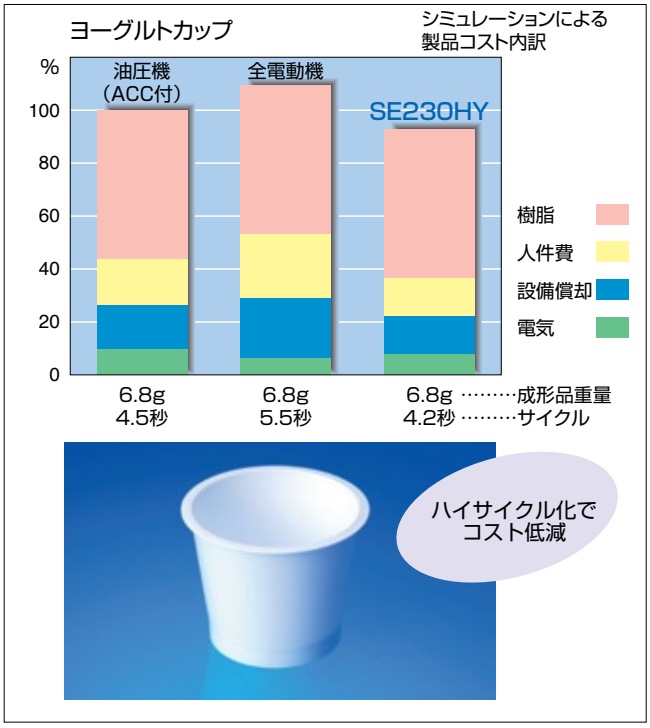

シリーズラインナップ

	SE230HY			SE260HY			SE350HY		
型　締　力	2250kN {230tf}			2540kN {260tf}			3430kN {350tf}		
可塑化容量	C1250			C1600			C2500		
スクリュ径	L	50mm	L 56mm	L	56mm	L 63mm	L	71mm	L 80mm
可塑化能力 ※1	217kg/h		267kg/h	267kg/h		318kg/h	370kg/h		440kg/h
最大射出速度 ※2	800mm/s			800mm/s			800mm/s		

※1／GPPS　可塑化能力はスクリュ最高回転時のSFスクリュの値です。　※2／エアショット　最大射出速度は弊社基準によるエアショット値です。

Main Specifications

主仕様一覧

	単位	SE230HY		SE260HY				SE350HY	
●型締装置									
型締方式		ダブルトグル(5点)電動式		ダブルトグル(5点)電動式				ダブルトグル(5点)電動式	
最大型締力	kN {tf}	2250 { 230 }		2540 { 260 }				3430 {350}	
タイバー間隔(横×縦)	mm	590×590		590×590				730 ×730	
プラテン寸法(横×縦)	mm	870×870		870×870				1040 ×1040	
デーライト	mm	1090		1090				1355	
型開閉ストローク	mm	510		510				700	
金型厚さ(最小～最大)	mm	260～580		260～580				305～655	
エジェクタ方式		電動式 (13点)		電動式 (13点)				電動式 (13 点)	
エジェクタ突出力	kN {tf}	60 {6.2 }		60 {6.2 }				73 {7.5}	
エジェクタストローク	mm	150		150				175	
●可塑化装置									
可塑化容量		C1250		C1250		C1600		C2500	
スクリュ径		L		L		L		L	
	mm	50	56	50	56	56	63	71	80
最大射出圧力 [注2]	MPa {kgf/cm²}	279 {2840}	222{2260}	279 {2840}	222{2260}	280 {2850}	221 {2250}	229 {2340}	180 {1840}
最大保圧 [注2]	MPa {kgf/cm²}	279 {2840}	222{2260}	279 {2840}	222{2260}	280 {2850}	221 {2250}	229 {2340}	180 {1840}
理論射出体積	cm³	448	562	448	562	562	711	1140	1448
射出質量(GPPS)	g	425	533	425	533	533	675	1090	1390
	OZ	15.0	18.8	15.0	18.8	18.8	23.8	38.4	49.0
連続射出能力 [注3]	cm³/min	a)1190	a)1490	a)1190	a)1490	a)1490	a)1890	a)2500	a)3180
		b)1630	b)2050	b)1630	b)2050	b)2050	b)2600	b)3300	b)4200
可塑化能力(GPPS) [注4]	kg/h	217	267	217	267	267	318	370	440
(　)内はスクリュ回転速度	(rpm)	(430)	(430)	(430)	(430)	(430)	(400)	(350)	(320)
射出率(エアショット) [注5]	cm³/s	1571	1970	1571	1970	1970	2494	3167	4021
射出速度(エアショット)	mm/s	800	800	800	800	800	800	800	800
射出率(2/3負荷圧) [注5]	cm³/s	1080	1355	1080	1355	1478	1870	1662	2111
射出速度(2/3負荷圧)	mm/s	550	550	550	550	600	600	420	420
射出方式		油圧式		油圧式				油圧式	
スクリュストローク	mm	228		228				288	
最大サックバック速度	mm/s	120		120				110	
スクリュ駆動方式		電動式		電動式				電動式	
スクリュ最高回転速度	rpm	430	430	430	430	430	400	350	320
温度制御ゾーン数		5	5	5	5	5	5	5	5
ヒータ容量(オープンタイプ)	kW	24	29	24	29	29	31	41	44
ノズル押付力(突出量)	kN {tf}	72 {7.3}		72 {7.3}		66 {6.7}		66 {6.7}	
移動ストローク(突出量)	mm	460(45)		460(45)				460(45)	
ホッパー体積	ℓ	100		100				100	
●電気、電圧									
油圧用電動機容量	kW	a)18.5　b)22		a)18.5　b)22				a)22　b)30	
油圧回路圧	MPa {kgf/cm²}	15.2 {155}		15.2 {155}		19.1 {195}		19.1 {195}	
タンク容量	ℓ	170		170				200	
●機械寸法・質量									
機械寸法(L×W×H) [注7]	m	6.5×1.7×2.2		6.7×1.7×2.2				7.8×1.9×2.2	
機械質量	t	12		12				17	

注1　性能向上のため仕様変更が生じる場合がありますので御了承ください。
注2　最大射出圧、最大保圧の値は計算値です。この値は装置の出力であり樹脂の圧力ではありません。
注3　サックバック、油圧コアトラ、プレスα等で油量を使わない場合の理論値です。
注4　可塑化能力はスクリュ最高回転時の値です。
注5　弊社基準による値です。
注6　{　}内は参考値です。
注7　全長は太径オープンスクリュ搭載時の可塑化後退限での値です。
注8　寸法は日本仕様です。

◇本シリーズでは、従来の日本、米国の安全規格の対応に加えて、韓国KCマーク、中国GB22530への対応が可能です。

SE230HY

機械寸法図&据付図

図面の各寸法は日本仕様です。

射出装置	スクリュ径		A	B	C	D	G
C1250	φ50O		1732	3667	6330	527	6786
	φ50N	φ56O	1892	3827	6490	607	6866

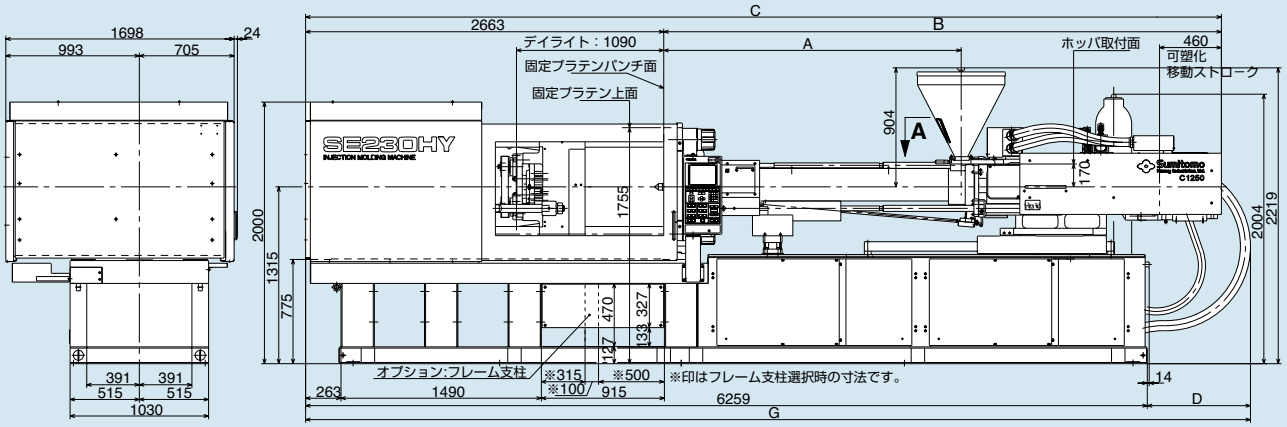

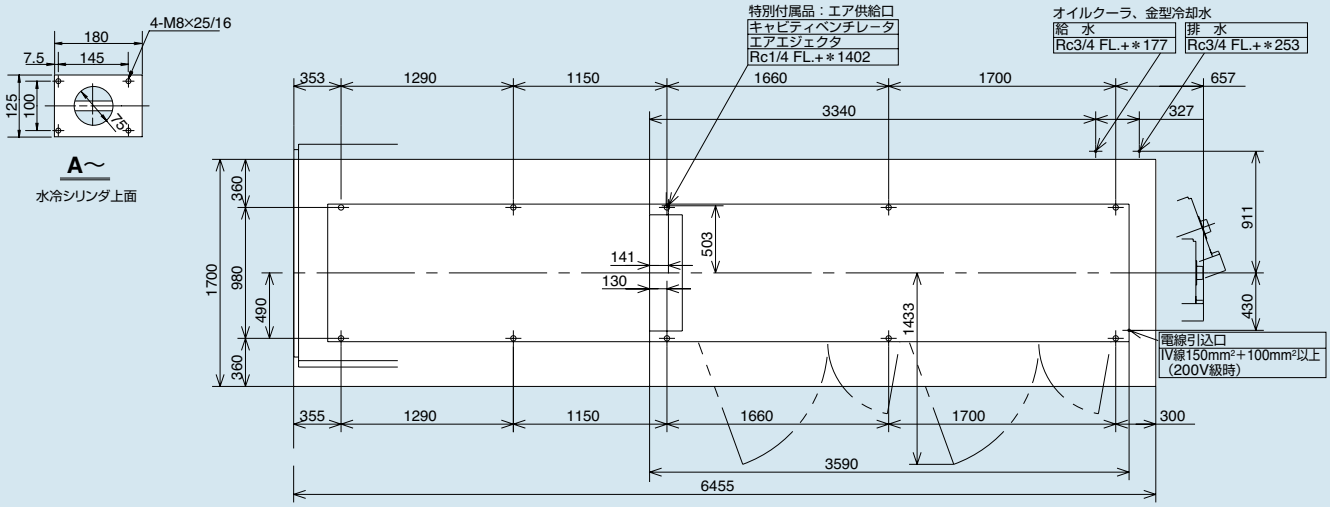

金型取付関係図

(金型取付関係図はJIS B 6701に準拠しています。)

C	
OR, NR	シリンダノズル
45/60	55

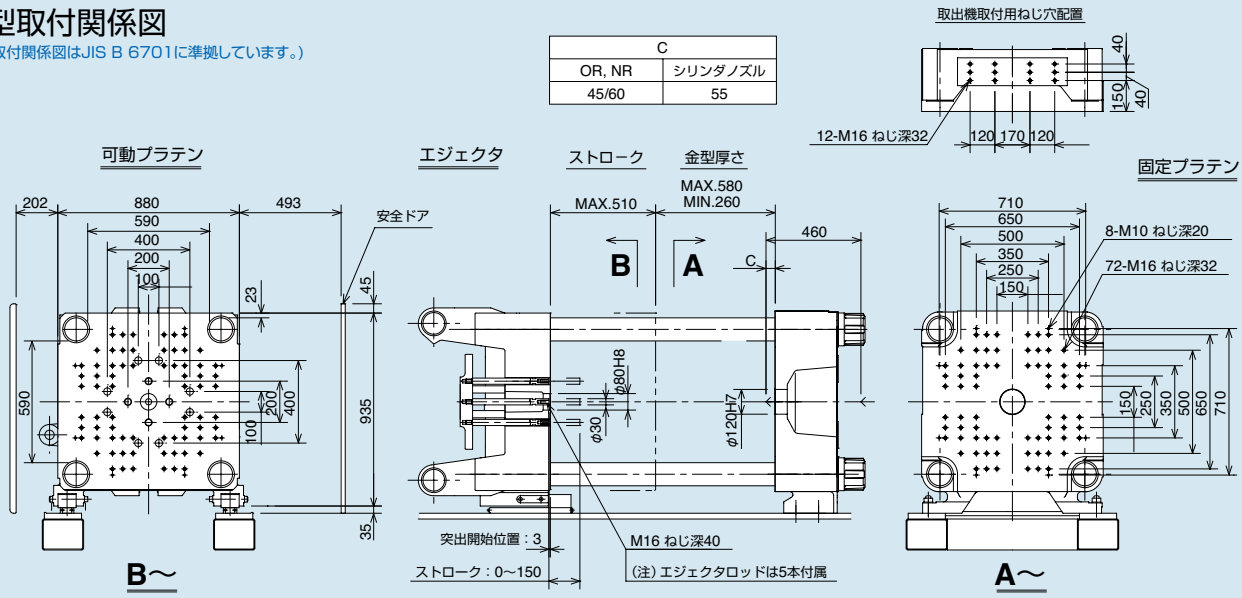

SE260HY

機械寸法図&据付図

図面の各寸法は日本仕様です。

射出装置	スクリュ径		A	B	C	D	G
C1250 C1600	φ50O		1732	3667	6330	527	6786
	φ50N	φ56O	1892	3827	6490	607	6866
	φ56N	φ63O	2052	3987	6650	687	6946
	φ63N		2212	4147	6810	767	7026

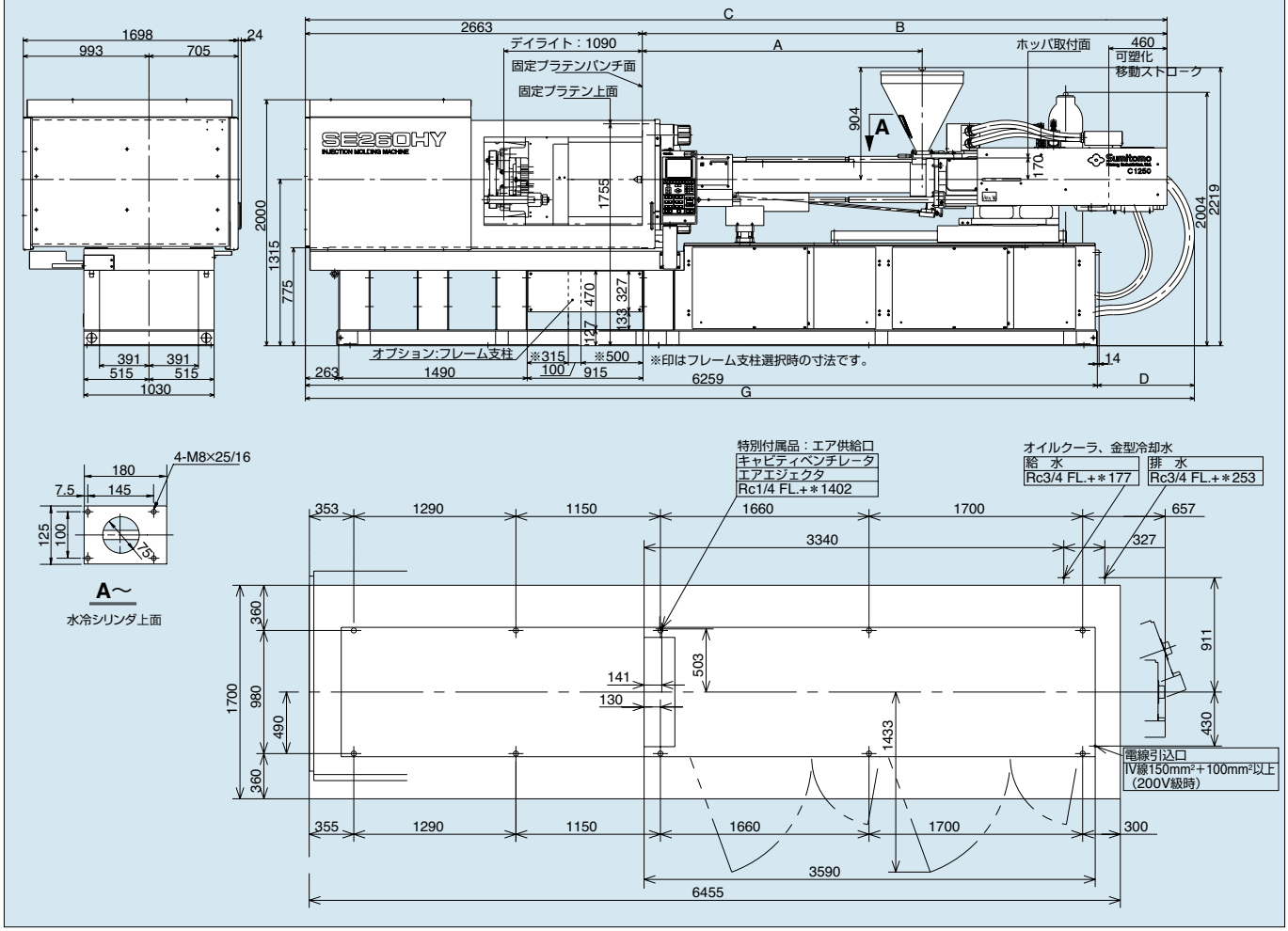

金型取付関係図

(金型取付関係図はJIS B 6701に準拠しています。)

C	
OR, NR	シリンダノズル
45/60	55

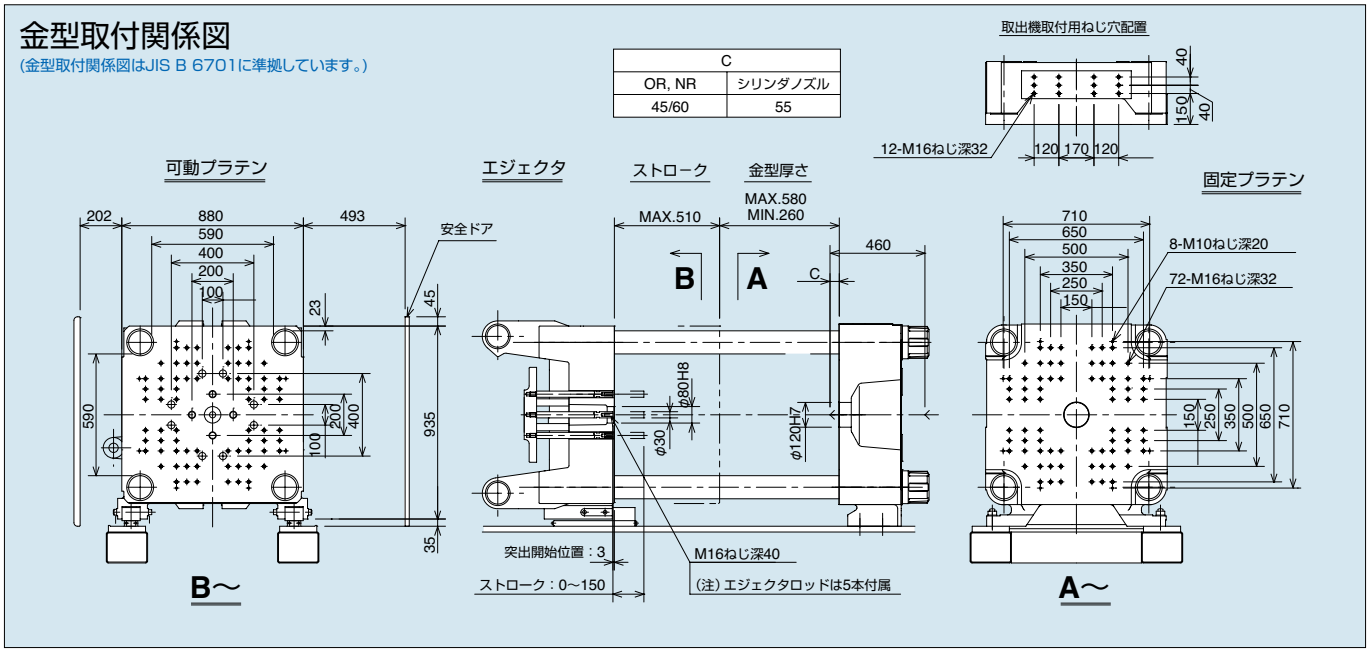

SE350HY

機械寸法図&据付図

図面の各寸法は日本仕様です。

射出装置	スクリュ径		A	B	C	D
C2500	φ71O		1802	3996	7170	510
	φ71N	φ80O	1962	4156	7330	670
	φ80N		2122	4316	7490	830

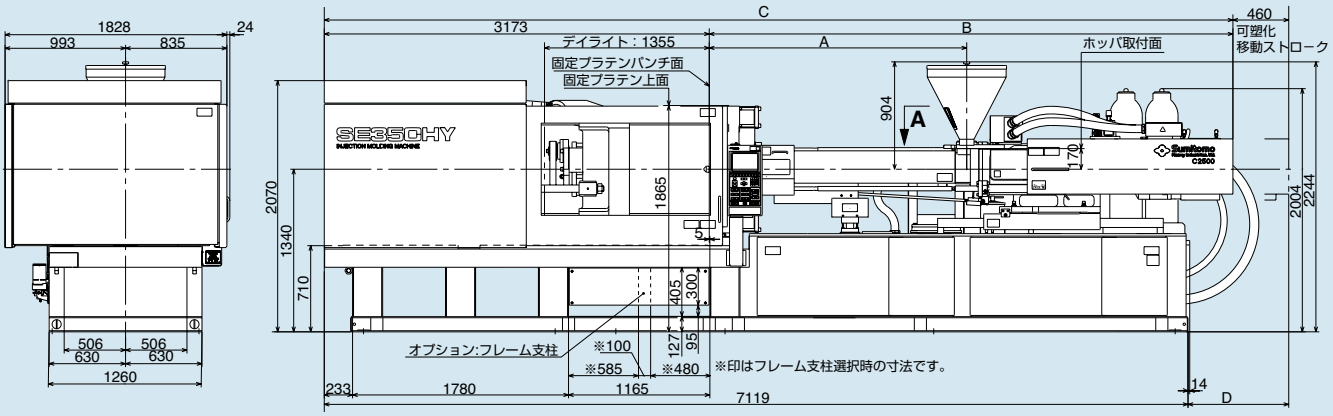

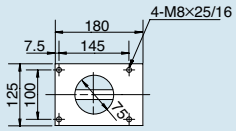

A～
水冷シリンダ上面

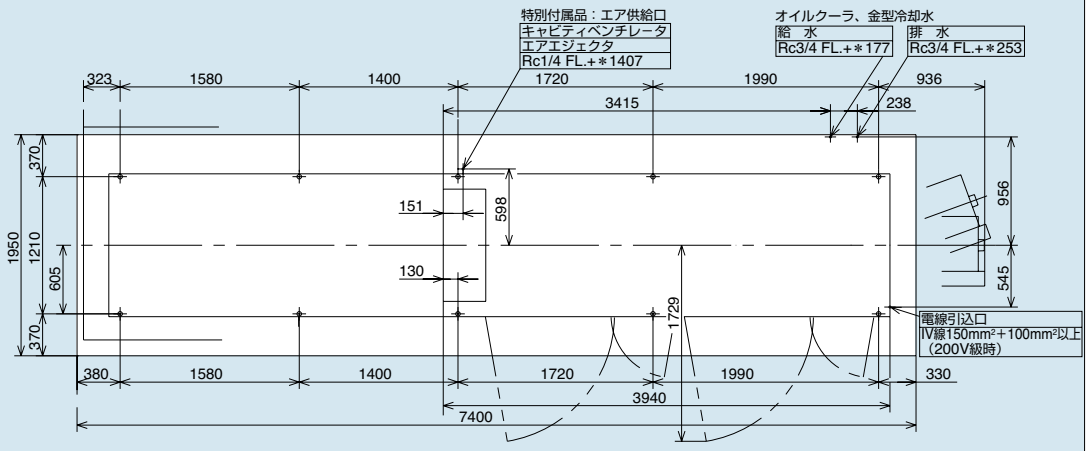

金型取付関係図

(金型取付関係図はJIS B 6701に準拠しています。)

C	
OR, NR	シリンダノズル
45/65	70

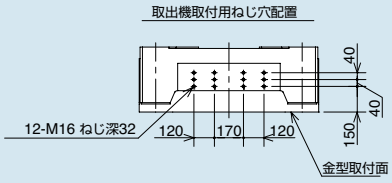

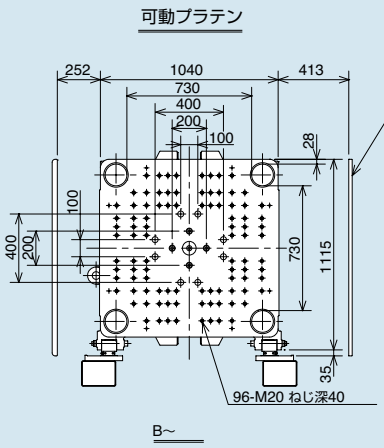

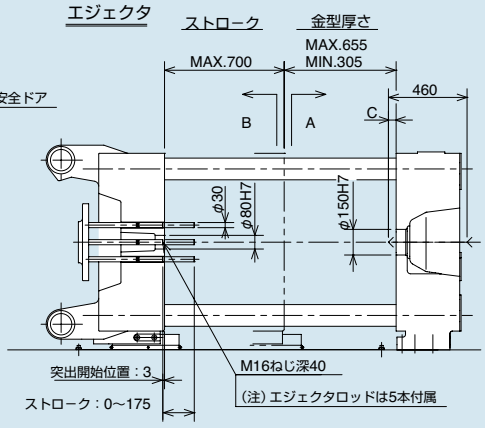

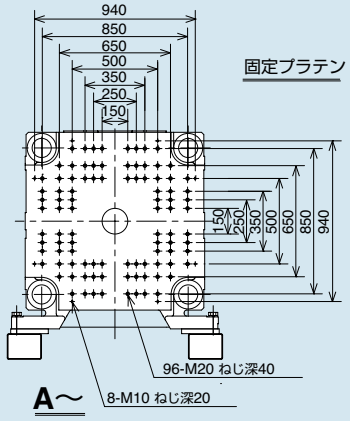

Standard Equipments

標準装備品

可塑化・射出装置

1 射出・保圧デジタルサーボクローズド制御
2 バリ防止制御
3 ヒケ防止制御
4 スクリュ芯出機構
5 スクリュサポート装置
6 液冷式計量サーボモータ（350 トン以下）
7 サックバック速度リモート設定装置
8 高精度、高出力ノズルタッチ装置
9 サックバック遅延制御
10 標準 SD スクリュアセンブリ（オープン、窒化）
11 射出プログラム制御 5 段 /2 段（切換）
12 保圧プログラム制御 4 段 /2 段（切換）
13 可塑化プログラム制御 4 段 /2 段（切換）
14 スクリュサックバック（保圧完了後 / 計量完了後）
15 スクリュ位置ディジタル表示（0.1mm 設定）
16 保圧 0.01 秒設定
17 V-P 切替（圧力切換、時間切換、位置切換）
18 充填遅延タイマ
19 自動パージング装置
20 加熱シリンダ温度リモート設定装置
21 加熱シリンダ温度 PID 制御
22 加熱シリンダ温度 成形 / 保温 切換機能
23 スクリュ冷間起動防止装置（インタロック可変タイマ付）
24 ノズル部バンドヒータ
25 射出ユニット後退時期選択装置（遅延タイマ付）
26 射出ユニット移動リモート設定装置（ノズルタッチ検出、移動時間）
27 スクリュ回転数ディジタル表示
28 水冷シリンダ温度表示計
29 水冷シリンダ用検流器
30 パージングカバー（リミットスイッチ付）
31 可塑化旋回装置（ノズル芯調整機構付）
32 冷却残時間表示機能
33 計量開始遅延タイマ
34 ヒータ 4 分割制御（ゾーン 1、2、3、4）

制御装置

1 TFT カラー LCD 表示画面
2 成形条件記憶（内部メモリ：40 条件）
3 データ変更禁止機能
4 3カ国語画面切替機能（日本語 / 英語 / 中国語）
5 操作支援機能
6 設定履歴表示（60 項目）
7 射出位置、速度、圧力各波形モニタ（設定および実績波形）
8 画面ハードコピー機能
9 プリンタ接続回路
10 保守管理機能（漢字による点検時期、項目、方法表示）
11 自動始動・停止機能（ヒータ保温、ヒータ起動、成形機停止）
12 時計機能
13 工程表示機能
14 SSR ヒータ駆動回路
15 運転時間計
16 速度・位置・圧力・回転数の SI 単位入力
17 USB 接続回路
18 一覧設定
19 パソコン接続回路

型締装置

1 高速型開閉機能
2 高耐久型締ボールネジ
3 ダブルセンタープレスプラテン
4 型開閉速度・圧力プログラム装置
5 金型保護装置
6 低圧型締装置
7 型開閉位置ディジタル表示
8 型開閉位置および速度リモート制御
9 型開閉位置および速度クローズド制御
10 型締力リモート設定
11 エジェクタ装置（多数回選択可能、戻り確認機能付）
12 エジェクタ突出遅延タイマ
13 エジェクタリモート設定（位置、速度、ストローク）
14 エジェクタ 2 速制御
15 エジェクタ突出保持装置
16 エジェクタ突出インターロック（手動時型開限）
17 エジェクタ型開中突出
18 エジェクタ戻り確認
19 型厚調整装置
20 金型取付準備モード（低速型開閉速度）
21 無給油タイバーブッシュ
22 型締安全装置（電機、機械式）
23 アクリル板付き安全ドア
24 非常停止押釦スイッチ（操作側・反操作側）
25 製品取出機接続回路
26 取出機取付穴
27 型開閉動作選択機能（3 モード）
28 無調整メカニカルストッパ
29 可動プラテンサポート装置
30 集中自動グリース給脂装置
31 金型取付時の型締力 0 tf 設定
32 高剛性プラテン

監視装置

1 実績値表示機能（15 項目）
2 異常監視機能（5 項目）
3 異常監視条件自動設定機能
4 異常履歴表示（異常項目、発生時刻表示）
5 成形品判別機能（10 項目）
6 品質管理機能（実績値管理、品質推移グラフ表示）
7 生産管理機能
8 加熱シリンダ温度監視（全ゾーン）
9 自己診断機能
10 異常警報ブザー
11 ショットカウンター
12 成形サイクル異常監視（有・無人切替付）
13 生産自動完了回路
14 作動油温度監視
15 油圧フィルター目詰まり監視

その他

1 予備電源コンセント（20A × 1 口）
2 三方向取出しフレーム（350 トン以下）
3 金型冷却水ブロック（2 系統）（検出器、バルブはオプション）
4 オイルクリーナ（RRR 製）
5 インラインフィルタ
6 高容量作動油冷却装置
7 作動油温安定化装置（電磁弁方式、PID 制御）
8 アキュムレータ
9 標準工具（ノズル用メガネスパナ）
10 標準予備品（タッチアップペイント、クーラ用パッキン、ヒューズ）

Optional Equipments

特別装備品

可塑化選択

1 硬貨クロムメッキスクリュアセンブリ
2 耐磨耐食㈱および㈱スクリュアセンブリ
3 SF スクリュアセンブリ
4 ニードル弁ノズル（油圧式ノズル開閉シリンダ）
5 延長ノズル
6 シリンダノズル
7 ゾーン１　高容量ヒータ
8 保温材付き加熱シリンダカバー

射出装置

1 ノズル部単独温調
2 樹脂温度検知装置（ニードルタイプ装着時のみ）
3 標準型ホッパ
4 水冷シリンダ温度制御装置
5 VP 切換（型内圧）
6 ニードル弁ノズル駆動回路
7 ホッパ旋回装置
8 計量中信号
9 シンクロ昇温

型締装置

1 エジェクタ圧力リモート設定
2 エアエジェクタ
3 キャビティベンチレータ
4 空圧制御回路　4/8 系統
5 油圧コアトラクタ
6 空圧コアトラクタ
7 コア回転制御回路（電動機駆動 1.5kW 以下）
8 型閉一時停止
9 型開一時停止
10 製品落下確認接続回路
11 高速取出機インターフェイス
12 断熱板
13 ダイクランプ（横入 / 縦入）
14 金型プレート戻り確認（成形機への入力信号）
15 型閉・型開信号（スピア制御信号）無電圧 a 接点
16 バルブゲート駆動回路（制御回路のみ）
17 バルブゲート駆動回路（制御回路 + 空圧回路）
18 バルブゲート駆動回路 ハイサイクル仕様（制御回路＋空圧回路）
19 反操作側非常停止押ボタンスイッチ
20 マルチトグル
21 マルチトグル　メディア仕様
22 エジェクタ型締中突出し
23 金型内エジェクタ油圧駆動回路
24 型厚延長
25 タイバーサポート装置
26 型開閉準備位置
27 ブレーキ付エジェクタ装置
28 金型プレート戻り確認

制御・監視装置

1 異常監視装置（ヒータ断線・SSR 故障）
2 異常監視装置（作動油レベル低下）
3 異常監視装置（漏電ブレーカ：415V 以下）
4 異常監視装置（金型温度）
5 異常監視装置（火災感知）
6 異常監視装置（付帯装備）
7 オシログラフ接続回路
8 生産数管理装置（ストッカ送り信号）
9 金型自動温度調節計（1 ゾーン）
10 金型自動温度調節計（2 ゾーン）
11 金型自動温度調節計（10 ゾーン）
12 金型冷却水フローレギュレータ（4/8/12 系統・別置式）
13 金型冷却水フローレギュレータ（2 × 12 系統・フレーム取付）
14 閉回路式冷却水ブロック（2 × 12 系統　操作側／反操作側）
15 自動始動装置 ヒータ＋外部出力信号
16 自動始動装置 ヒータ＋給水 + 外部出力信号
17 自動始動装置 ヒータ＋給水 + 付帯装備 + 外部出力信号
18 パトライト
19 ３色シグナルタワー
20 4 系統 閉回路式冷却水配管（検流器、ストップ弁付）
21 パソコン接続回路（RS232C）
22 予備電源コンセント
23 工具電源コンセント（トランス付）
24 冷却水ストップ弁・フィルタ
25 成形条件変更禁止キースイッチ
26 一覧設定機能
27 N2 ガス監視装置
28 検流計・ストップ弁（閉回路式冷却水配管 2 系統用）
29 フレーム落下口支柱
30 一覧設定

予備品・付属品

1 予備品 A 機械品（潤滑部品、シリンダパッキン、ブレーキライニング）
2 予備品 A 電機品（熱電対）
3 輸出用予備品（リミットスイッチ、エンコーダ、リレー、開閉器）
4 レベルパット（1 台分）
5 基礎ボルト（1 台分）
6 オイルクリーナ用エレメント
7 工具（A）
8 N2 ガス封入工具／アダプタ
9 ラインフィルタ用エレメント
10 プリンタ（ケーブルおよび台車付）
11 エジェクタロッド追加
12 グリースカートリッジ

＊性能向上のため、多少の仕様変更が生じる場合がありますが、ご了承ください。
＊本品を輸出又は国外に持ち出す場合は、外国為替及び外国貿易管理法により、政府の許可が必要です。

スタック仕様

	単位	SE230HY	SE260HY	SE350HY
デーライト	mm	1190	1190	1555
金型厚さ（最小～最大）	mm	360～680	360～680	505～855

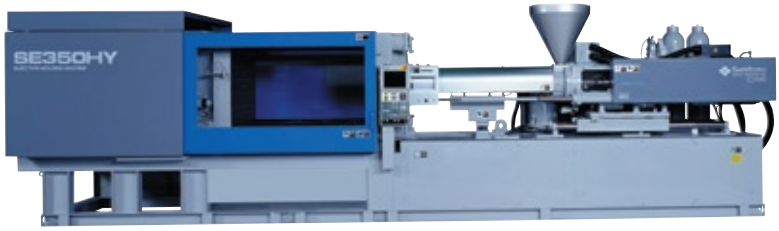

SUMITOMO GLOBAL WEB

ISO 14001
99ER・0020
千葉製造所は ISO14001を取得

Sumitomo Heavy Industries, Ltd.

PLASTICS MACHINERY DIVISION

JAPAN **Sumitomo Heavy Industries, Ltd. Sales Department**
1-1, Osaki 2-chome, Shinagawa-ku, Tokyo,141-6025, Japan
Tel:+81-3-6737-2576 Fax:+81-3-6866-5176
Sumitomo Heavy Industries, Ltd. Chiba Works
731-1, Naganumahara, Inage-ku, Chiba-City, 263-0001, Japan
Tel:+81-43-420-1401 Fax:+81-43-420-1553

U.S.A. **Sumitomo (SHI) Plastics Machinery (America) LLC**
1266 Oakbrook Drive, Norcross, Georgia 30093 U.S.A.
Tel:+1-770-447-5430 Fax:+1-770-441-9168

MEXICO **SHI Plastics Machinery de Mexico, S.A. DE. C.V.**
Rio Missouri 400 ote Col. Del Valle, San Pedro Garza Garcia,
Nuevo Leon, Mexico C.P. 66220
Tel:+52-81 83-56-17-14, 20, 26 Fax:+52-81-83-56-17-10

SHANGHAI **SHI Plastics Machinery (Shanghai) Ltd.**
11F SMEG Plaza, No.1386 Hong Qiao Road , Chang Ning District, Shanghai 200336
Tel:+86-21-3462-7556 Fax:+86-21-3462-7655

DALIAN **SHI Plastics Machinery (Shanghai) Ltd. Dalian Office**
Room7, Floor 12B, Fuyou Building, No.9, Huanghai Xi No.6 Road, Dalian
Development Zone, 116600, China.
Tel:+86-411-8764-8052 Fax:+86-411-8764-8053

TIANJIN **SHI Plastics Machinery (Shanghai) Ltd. Tianjin Office**
Room 603, Henghua Building II, No.501 Dagu Nan Road, Tianjin, 300202 China
Tel:+86-22-5819-6378 Fax:+86-22-5819-6379

SUZHOU **SHI Plastics Machinery (Shanghai) Ltd. Suzhou Office**
Room 308, Tower C Innovation Center Building No.117, Zhujiang Road New
District, Suzhou City, Jiangsu Prov. 215011 China
Tel:+86-512-6632-1760 Fax:+86-512-6632-1770

HONG KONG **SHI Plastics Machinery (Hong Kong) Ltd.**
Room 601, Telford House, 12-16 Wang Hoi Road, Kowloon Bay
Tel:+852-2750-6630 Fax:+852-2759-0008

DONGGUAN **Dongguan SHI Plastics Machinery Co.,Ltd.**
No.5,Xinkang Rd.,Jiangbei The 3rd Industry Zone, Wusha, Changan Town,
Dongguan City, Guangdong Prov., 523859 China.
Tel:+86-769-8533-6071 Fax:+86-769-8554-9091

KOREA **SHI Plastics Machinery (Korea) Co.,Ltd.**
#203/203-2, Jeiplatz, 459-11, Gasan-dong, Geumcheon-gu, Seoul, 153-792, Korea
Tel:+82-2-757-8656 Fax:+82-2-757-8659

TAIWAN **SHI Plastics Machinery (Taiwan) Inc.**
6F., No.33, Dexing W. Rd., Shilin Dist., Taipei 111, Taiwan
Tel:+886-2-2831-4500 Fax:+886-2-2831-4483

PHILIPPINES **SHI Plastics Machinery (Phils) Inc.**
Mezzanine Floor, Dasman Bldg., 1680 Evangelista corner Hen. Del Pilar Street,
Bangkal, Makati City Philippines
Tel:+63-2-844-0632, 845-0877 Fax:+63-2-886-4670

MALAYSIA **SHI Plastics Machinery (Malaysia) SDN BHD**
Lot AG 16,17&18, Pj Industrial Park, Jalan Kemajuan, Section 13, 46200
Petaling Jaya, Selangor, D.E. Malaysia
Tel:+60-3-7958-2079, 2081 Fax:+60-3-7958-2084

SINGAPORE **S.H.I. Plastics Machinery (S) Pte., Ltd.**
67 Ayer Rajah Crescent #01-15 To 20 Singapore 139950
Tel:+65-6779-7544 Fax:+65-6777-9211

VIETNAM **S.H.I. Plastics Machinery (Vietnam) Ltd.**
14Thuy Khue Str, TayHo Dist, Hanoi, Vietnam
Tel:+84-4-3728-0105 Fax:+84-4-3728-0106

INDONESIA **PT. SHI Plastics Machinery (Indonesia)**
Gedung Gajah, Blok Ao, JL. Prof. Dr. Saharjo No.111, Tebet, Jakarta 12810
Tel:+62-21-829-3872, 3873 Fax:+62-21-828-1645

THAILAND **SHI Plastics Machinery (Thailand) Ltd.**
No.317 Unit D, Bangna-Trad Road KM.1, Kwaeng Bangna, Khet Bangna,
Bangkok 10260 Thailand
Tel:+66-2-747-4053～56 Fax:+66-2-747-4081

INDIA **SHI Plastics Machinery (India) Private Ltd.**
Unit No.12A&12B, JMD Galleria, Sohna Road, Gurgaon, Haryana-122001
Tel:+91-0124-2217056,64 Fax:+91-0124-2218076

GERMANY **Sumitomo (SHI) Demag Plastics Machinery GmbH**
Altdorfer Str. 15 90571 Schwaig, Germany
Tel:+49-911-50-61-0 Fax:+49-911-50-61-265

BRAZIL **Sumitomo (SHI) Demag do Brazil Comercio de Máquinas para Plásticos Ltda.**
Av. Ceci, 608 - Galpao B11 Tambore 06460-120 Barueri SP Brazil
Tel:+55-11-4195-4112 Fax:+55-11-4195-4113

住友重機械工業株式会社

プラスチック機械事業部

営　業　室　〒141-6025 東京都品川区大崎2-1-1
TEL.03-6737-2575 FAX.03-6866-5176
千葉テクノロジーセンター　〒263-0001 千葉県千葉市稲毛区長沼原町731-1
TEL.043-420-1471 FAX.043-420-1591
サービス部　〒263-0001 千葉県千葉市稲毛区長沼原町731-1
TEL.043-420-1474 FAX.043-420-1478
千葉製造所　〒263-0001 千葉県千葉市稲毛区長沼原町731-1
TEL.043-420-1401 FAX.043-420-1553

東日本販売サービスG

東北営業所　〒981-3133 宮城県仙台市泉区中央3-2-1 ルーセント21ビル5F
営　業：TEL.022-374-5461 FAX.022-374-5469
サービス：TEL.022-374-5464 FAX.043-420-1478

盛岡営業所　〒020-0866 岩手県盛岡市本宮2-8-25
営　業：TEL.019-635-8851 FAX.019-635-8861
サービス：TEL.019-635-8843 FAX.043-420-1478

福島サービス出張所　〒960-0231 福島県福島市飯坂町平野字北原5-23 医王寺第一ビル1F
サービス：TEL.024-543-1132 FAX.043-420-1478

東関東営業所・サービスフロント　〒263-0001 千葉県千葉市稲毛区長沼原町731-1
営　業：TEL.043-420-1480 FAX.043-420-1478
サービス：TEL.043-420-1475 FAX.043-420-1478

北関東営業所　〒323-0807 栃木県小山市城東6-2-7
営　業：TEL.0285-22-7039 FAX.0285-23-4981
サービス：TEL.0285-25-0386 FAX.043-420-1478

西関東営業所　〒243-0021 神奈川県厚木市岡田3105
営　業：TEL.046-229-7371 FAX.046-229-7388
サービス：TEL.046-229-8431 FAX.043-420-1478

中日本販売サービスG

中部営業所・サービスフロント　〒465-0045 愛知県名古屋市名東区姫若町14-1
営　業：TEL.052-702-3801 FAX.052-702-3806
サービス：TEL.052-702-3803・3802 FAX.052-702-3806

静岡営業所　〒436-0027 静岡県掛川市久保2-18-1
営　業：TEL.0537-61-8880 FAX.0537-61-8881
サービス：TEL.0537-21-2460 FAX.052-702-3806

甲信越営業所　〒399-0036 長野県松本市村井町南2-14-30
営　業：TEL.0263-57-5080 FAX.0263-57-5090
サービス：TEL.0263-57-5152 FAX.052-702-3806

長岡サービス出張所　〒940-2104 新潟県長岡市大島新町4-120-5
サービス：TEL.0258-25-9112 FAX.052-702-3806

北陸営業所　〒939-8204 富山県富山市根塚町1-8-12
営　業：TEL.076-491-5345 FAX.076-491-5377
サービス：TEL.076-491-5364 FAX.052-702-3806

西日本販売サービスG

関西営業所・サービスフロント／大阪テクノロジーセンター　〒564-0043 大阪府吹田市南吹田3-1-31
営　業：TEL.06-6384-0530 FAX.06-6380-1910
サービス：TEL.06-6384-0561 FAX.06-6380-1910

中国営業所　〒713-8103 岡山県倉敷市玉島乙島8230
営　業：TEL.086-525-1012 FAX.086-525-1013
サービス：TEL.06-6384-0561 FAX.06-6380-1910

広島サービス出張所　〒732-0827 広島県広島市南区稲荷町4-1（住友生命広島ビル）
サービス：TEL.06-6384-0561 FAX.06-6380-1910

九州営業所　〒841-0042 佐賀県鳥栖市酒井西町字洌川828-1
営　業：TEL.0942-85-1060 FAX.0942-85-1746
サービス：TEL.0942-82-9692 FAX.06-6380-1910

URL http://www.shi.co.jp/plastics

B020-J/07-1305